# Manuel d'installation et d'utilisation

## Manuel du propriétaire du poêle à granulés P43

HARMAN™
HOME HEATING

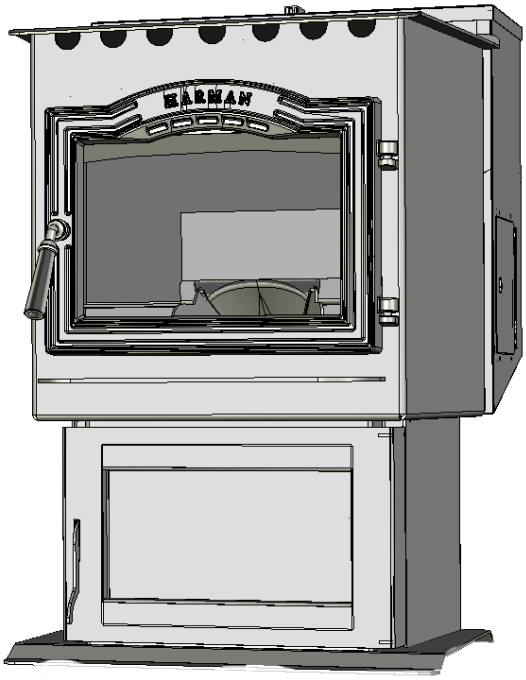


Il est recommandé que tous les produits relatifs à l'âtre soient installés et entretenus par des professionnels homologués aux États-Unis par la National Fireplace Institute (NFI) en tant que spécialistes NFI.

Homologué par : O-T L C US Portland Oregon, États-Unis
Laboratoires d'essai – OMNI

R5

# AVIS DE SÉCURITÉ

**LISEZ ENTIÈREMENT CE MANUEL AVANT D'INSTALLER OU D'UTILISER VOTRE NOUVEAU CHAUFFAGE. LE NON-RESPECT DES INSTRUCTIONS RISQUE DE PROVOQUER DES DOMMAGES, DES BLESSURES, VOIRE LA MORT.**

**POUR UN USAGE AUX ÉTATS-UNIS ET AU CANADA. HOMOLOGUÉ POUR UNE INSTALLATION EN MAISON MOBILE.**

**UNE INSTALLATION INAPPROPRIÉE DE CE POÊLE HARMAN PEUT PROVOQUER UN INCENDIE DOMESTIQUE. POUR VOTRE SÉCURITÉ, VEUILLEZ LIRE LES INSTRUCTIONS D'INSTALLATION.**

**CONTACTEZ LES AUTORITÉS LOCALES DU BÂTIMENT OU LE SERVICE DE PRÉVENTION D'INCENDIE POUR CONNAÎTRE LES RESTRICTIONS OU LES**

**EXIGENCES EN MATIÈRE D'INSTALLATION ET D'INSPECTION.**

**CONTACTEZ L'ADMINISTRATION LOCALE (ADMINISTRATION MUNICIPALE DU BÂTIMENT, POMPIERS, SERVICE DE PRÉVENTION DES INCENDIES, ETC.) POUR SAVOIR SI VOUS AVEZ BESOIN D'UNE AUTORISATION.**

**CE GUIDE D'UTILISATION EST DISPONIBLE EN FRANÇAIS CHEZ VOTRE DISTRIBUTEUR HARMAN HOME HEATING.**

**CONSERVEZ CES INSTRUCTIONS.**

**Manuel nº 3-90-04301**

**L'étiquette illustrée sur la figure est donnée à titre de référence uniquement. Pour plus d'informations sur l'essai et les dégagements, consultez l'étiquette située au dos du poêle.**

Listed By O-T-L Portland Oregon USA
C US
OMNI-Test Laboratories, Inc.
Report #/ Raport # 135-S-23-4
Tested to / Testé à:
ASTM E1509-04, ULC-S627-00,
and ULC-C1482-M1990

**MODEL / MODÈLE: "P43"**
**Room Heater Pellet Fuel Burning**
**Also for use in Mobile Homes.**
**This pellet burning appliance is also listed for use in Manufactured Homes in accordance with OAR 814-23-900 through 814-23-909**

**Ser# - 008**

Appareil de chauffage à granulés de bois Utilisable dans des mobile homes. Cet appareil de chauffage à granulés a été essayé et homologué pour les maisons préfabriquées, conformément aux normes 814-23-900 à 814-23-909 de l'OAR.

**"PREVENT HOUSE FIRES"**

Install and use only in accordance with manufacturer's installation and operation instructions. Contact local building or fire officials about restrictions and inspection in your area.

WARNING FOR MANUFACTURED HOMES: Do not install appliance in a sleeping room. An outside combustion air inlet must be provided. The structural integrity of the manufactured home floor, ceiling and walls must be maintained.

Refer to manufacturer's instructions and local codes for precautions required for passing chimney through a combustible wall or ceiling. Inspect and clean exhaust venting system frequently in accordance with manufacturer's instructions.

Use a 3" or 4" diameter type "L" or "PL" venting system.

Do not connect this unit to a chimney flue servicing another appliance.

**FUEL:** WOOD PELLET FUEL OR UP TO 50% CORN/PELLET MIXTURE ONLY.

Input Rating Max: 5.5 lb. fuel/hr.

U.S. Electrical Rating: 115 VAC, 60 Hz, Start 4.1 AMPS, Run 1.1 AMPS

European Electrical Rating: 240 VAC, 60 Hz, Start 2.0 AMPS, Run 1.1 AMPS

Route power cord away from unit.

DANGER: Risk of electrical shock. Disconnect power supply before servicing.

For further instruction, refer to owner's manual.

Replace glass only with 5mm ceramic available from your dealer.

Keep viewing, fuel loading, and ash removal doors closed during operation.

**MINIMUM CLEARANCES TO COMBUSTIBLES:**

| | WITHOUT SIDE SHIELDS | WITH SIDE SHIELDS |
|---|---|---|
| Back Wall To Appliance | 2" | 2" |
| Side Wall To Appliance | 16" | 10" |
| **Corner Installation** | | |
| Walls To Appliance | 9" | 9" |

| **FLOOR PROTECTION-U.S.** | | **CANADA** |
|---|---|---|
| Sides (**A**) | 6" / 15 cm | 8" / 20 cm |
| Back (**B**) | 1" / 2.5 cm | 1" / 2.5 cm |
| Front (**C**) | 6" / 15 cm | 18" / 45 cm |

Use a non-combustible(2.24k or lower) floor protector extending under the unit and to the sides, front, and back of unit as shown in Floor Protection Diagram. Measure front distance from the surface of the glass door.

**Recommended:** Non-combustible floor protection extending beneath any horizontal sections of venting, including the "T" on the back when venting vertically.

HARMAN™

**US ENVIRONMENTAL PROTECTION AGENCY**

This model is exempt from EPA certification under 40 CFR 60.531 by definition [Wood Heater (A) "Air-to-Fuel Ratio"]

**DO NOT REMOVE THIS LABEL / NE PAS ENLEVER CETTE ÉTIQUETTE**

**MADE IN USA / Fabriqué aux É.-U.**

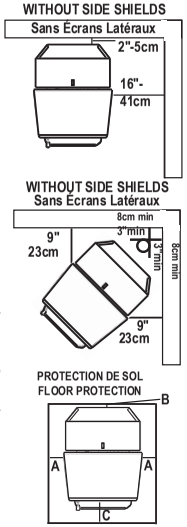


**"PREVENTION DES INCENDIES"**

Respecter scrupuleusement les instructions du constructeur pour l'installation et les consignes de fonctionnement. Respecter les règles de sécurité en vigueur dans votre région.

**AVERTISSEMENT POUR MOBILE HOMES:** Ne pas installer dans une chambre. Il est imperatif de prévoir une prise d'air extérieur. L'intégrité structurale du plancher, du plafond et des murs doit être strictement préservée.

Se reporter aux instructions du fabricant et aux réglementations spécifiques locales concernant les précautions requises lors de la traversée d'un mur ou d'un plafond. Contróler et nettoyer fréquemment tout le systeme d'evacuation des fumées conformément aux recommandations du constructeur. Utiliser des tuyaux <<Spécial granulés>> de Ø76 mm ou 102 mm. Ne pas raccorder ce poéle à un conduit de cheminée déjà utilisé pour un autre appareil.

**FONCTIONNE EXCLUSIVEMENT AVEC DES GRANULES DE BOIS.**

**ASTM E1509-ULC-C1482-M1990**

Appareil de chauffage à granulé type (UM) 84-HUD. Consommation maximum: 2.5 kg/h.

U.S. Electrical Rating: 115 VAC, 60 Hz, Start 4.1 AMPS, Run 1.1 AMPS

Caractéristiques électriques: 240 VAC, 60 Hz-Intensité au démarrage 2.0A -Intensité fonctionnement normal 1.1A. Tenir le cordon d'alimentation à l'écart du poèle.

**DANGER:** Risque d'électrocution. Débrancher l'appareil avant toute intervention.

Ne remplacer la vitre qu'avec une vitre céramique 5mm de méme qualité disponible auprès de votre revendeur.

Pour une information plus compléte, se reporter à la notice d'utilisation. Tenir la porte hermétiquement close durant fonctionnement.

**Tests réalisés par OMNI TEST LABORATORIES, Inc.**
**Report № 135-S-23-4**

**DISTANCES MINIMALES DE SECURITE:**

| | **Sans Écrans Latéraux** | **Avec Écrans Latéraux** |
|---|---|---|
| Mur arriére - Poéle | 5cm | 5cm |
| Mur Intéral - Poéle | 41cm | 25.4cm |
| **Installation en angle** | | |
| Mur- Angle Poéle diagonale | 23cm | 23cm |

| **PROTECTION DE SOL - É.-U.** | | **CANADA** |
|---|---|---|
| Côtés (**A**) | 15 cm | 20 cm |
| Derriére (**B**) | 2.5 cm | 2.5 cm |
| Devant (**C**) | 15 cm | 45 cm |

Utiliser une protection de sol Incombustible (2.24k) dépassant de l'appareil sur les côtés, l'arrière et le devant comme indiqué sur le schéma. La mesure doit étre prise á partir de la vitre frontale. Il est recommandé que la protection de sol s'entende au dessous du tuyau de fumée dans le cas d'une sortie horizontale directe.

**Agence Américaine pour la Protection de l'Environnement**
**Ce modéle est dispensé par EPA certification d'aprés 40 CFR 60.531 par dèfinition [Appareil á bois (A) << Ratio air/combustible>>]**

**Date of Manufacture / Date de fabrication:**

| 2010 | 2011 | 2012 | JAN | FEB | MAR | APR | MAY | JUN | JUL | AUG | SEP | OCT | NOV | DEC |
|---|---|---|---|---|---|---|---|---|---|---|---|---|---|---|
| ■ | ■ | ■ | ■ | ■ | ■ | ■ | ■ | ■ | ■ | ■ | ■ | ■ | ■ | ■ |

**Fabriqué par: Harman Home Heating 352 Mountain House Road, Halifax PA 17032**

**P.N. 3-90-04300**

# Introduction

Malgré ses dimensions contenues, le poêle à granulés P43 possède des caractéristiques impressionnantes et est capable de fournir automatiquement jusqu'à 12,6 kWh (43 000 BTU) dès que vous en avez besoin. Il vous suffit de régler la température de la pièce que vous souhaitez obtenir et de laisser faire le poêle. Avec le P43, vous obtiendrez une chaleur homogène dans toute la pièce et un niveau de confort que vous étiez loin d'imaginer.

Le P43 est l'illustration parfaite des possibilités des poêles à granulés Harman, qui tirent parti de plus de 20 ans d'expérience en matière de conception, de technologie et de fabrication de poêles à granulés. Ce poêle de 12,6 kWh (43 000 BTU) se caractérise par des commandes intelligentes et un entretien réduit au minimum. La puissance du P43 est gérée par un microprocesseur qui détecte la température de la pièce et la température du feu au moyen de minuscules sondes à thermistance, puis détermine le débit d'alimentation le mieux adapté à la demande en chauffage. Cette régulation améliorée et intelligente comprend également un orifice de diagnostic qui permet au personnel d'entretien de fixer un afficheur externe indiquant les données de services en temps réel afin de faciliter le dépannage.

La combinaison gagnante est l'utilisation d'un dispositif d'alimentation et d'un pot de combustion Harman brevetés conjugués à une commande de la sonde ESP (de l'anglais Exhaust Sensing Probe, sonde de détection des gaz d'évacuation) développée selon les standards les plus stricts. Ces fonctions travaillent de concert afin d'obtenir une chaleur confortable indépendamment de la qualité du combustible.

Il est recommandé que tous les produits relatifs à l'âtre soient installés et entretenus par des professionnels homologués aux États-Unis par la National Fireplace Institute (NFI) en tant que spécialistes NFI.

Numéro de série :

Cette étiquette est située à l'arrière du poêle.
Veuillez copier le numéro de série et le conserver pour vous y référer ultérieurement.

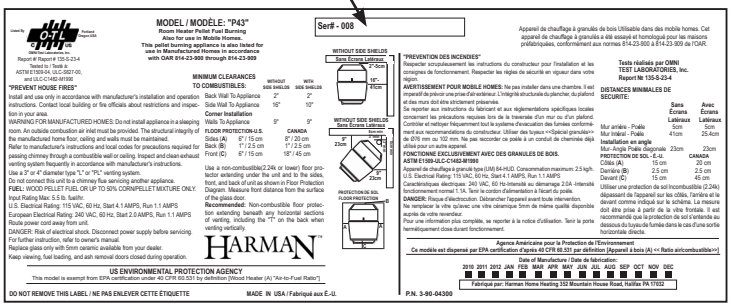


Homologations de sécurité : Omni-Test Laboratories, Inc.
Testé selon : ASTM E1509-04, ULC S628-93 et ULC/ORD-C1482-M1990
Cet appareil est également certifié pour une installation en atelier.

HARMAN™
HOME HEATING

Division of Hearth & Home Technologies, Inc
352 Mountain House Road
Halifax, PA 17032

# Table des matières


| | |
|---|---|
| Informations sur la sécurité | 5 |
| Installation | 6 |
| Ventilation | 8 |
| Commande de la sonde ESP | 15 |
| Fonctionnement automatique | 16 |
| Fonctionnement manuel | 19 |
| Réglage de la tension de tirage bas | 21 |
| Entretien | 22 |
| Dépannage | 27 |
| Spécifications | 28 |
| Options | 29 |
| Mélange maïs/granulés | 30 |
| Schéma de câblage | 31 |
| Garantie | 32 |
| Pièces de rechange | 34 |

# REMARQUES IMPORTANTES

**N'INSTALLEZ PAS DE REGISTRE DE CONDUIT DANS LE SYSTÈME D'ÉVACUATION DES GAZ DE CET APPAREIL.**

**NE CONNECTEZ PAS CETTE UNITÉ À UN CONDUIT DE FUMÉE UTILISÉ PAR UN AUTRE APPAREIL.**

## REMARQUE SPÉCIALE :

**EN RAISON DES DÉPÔTS DE PARTICULES DE CENDRES, IL EST VIVEMENT RECOMMANDÉ DE FAIRE NETTOYER ET ENTRETENIR VOTRE POÊLE PAR UN PROFESSIONNEL AU MOINS UNE FOIS PAR AN. CET ENTRETIEN CONCERNE TOUTES LES PIÈCES DU POÊLE AINSI QUE LE SYSTÈME COMPLET D'ÉVACUATION DES GAZ.**

## ATTENTION

**VÉRIFIEZ TOUJOURS QU'IL NE RESTE PAS DE COMBUSTIBLE NON BRÛLÉ DANS LE BAC À CENDRES AVANT D'ALLUMER UN FEU. IL RISQUERAIT DE SE PRODUIRE DES DÉGAGEMENTS DE FUMÉE, DES DÉPÔTS DE SUIE ET DES RÉSULTATS NON SOUHAITÉS.**

## ATTENTION

**N'UTILISEZ PAS DE PIÈCES OU DE SOLUTIONS IMPROVISÉES POUR L'INSTALLATION DE CE POÊLE.**

**L'INSTALLATION ET LA RÉPARATION DE CE POÊLE HARMAN DOIVENT ÊTRE EFFECTUÉES PAR UNE PERSONNE QUALIFIÉE. IL EST CONSEILLÉ DE FAIRE INSPECTER LE POÊLE AVANT USAGE ET AU MOINS UNE FOIS PAR AN PAR UNE PERSONNE QUALIFIÉE. UN NETTOYAGE PÉRIODIQUE EST REQUIS DURANT LA SAISON DE CHAUFFAGE ET À LA FIN DE CHAQUE HIVER AFIN DE GARANTIR LE BON FONCTIONNEMENT DU POÊLE. CONSULTEZ LES INSTRUCTIONS DE NETTOYAGE À LA PAGE 23.**

## AVERTISSEMENT

**D'APRÈS LES NORMES DE CONSTRUCTION ET DE SÉCURITÉ DES MAISONS PRÉFABRIQUÉES ET MOBILES, IL EST INTERDIT D'INSTALLER LE POÊLE DANS UNE CHAMBRE À COUCHER.**

## ATTENTION

**LA STRUCTURE DU SOL, DES PAROIS ET DU PLAFOND/TOIT DE LA MAISON PRÉFABRIQUÉE NE DOIT PAS ÊTRE AFFAIBLIE.**

**L'INSTALLATION EN MAISON MOBILE DOIT ÊTRE EN CONFORMITÉ AVEC LES NORMES DE CONSTRUCTION ET DE SÉCURITÉ DES MAISONS PRÉFABRIQUÉES (HUD) CRF 3280, PARTIE 24.**

## ATTENTION

**TENEZ LES MATÉRIAUX COMBUSTIBLES (HERBE, FEUILLES, ETC.) À AU MOINS 0,9 M (3') DE LA SORTIE DU CONDUIT DE FUMÉE À L'EXTÉRIEUR DE L'HABITATION.**

## ATTENTION

**LE CARNEAU NE DOIT EN AUCUN CAS PASSER PAR UN COMBLE, UN PLACARD OU TOUT AUTRE ESPACE DISSIMULÉ, NI TRAVERSER UN PLANCHER OU UN PLAFOND.**

## ATTENTION

**NE LE CONNECTEZ À AUCUNE GAINE OU SYSTÈME DE DISTRIBUTION D'AIR.**

# Montage et installation

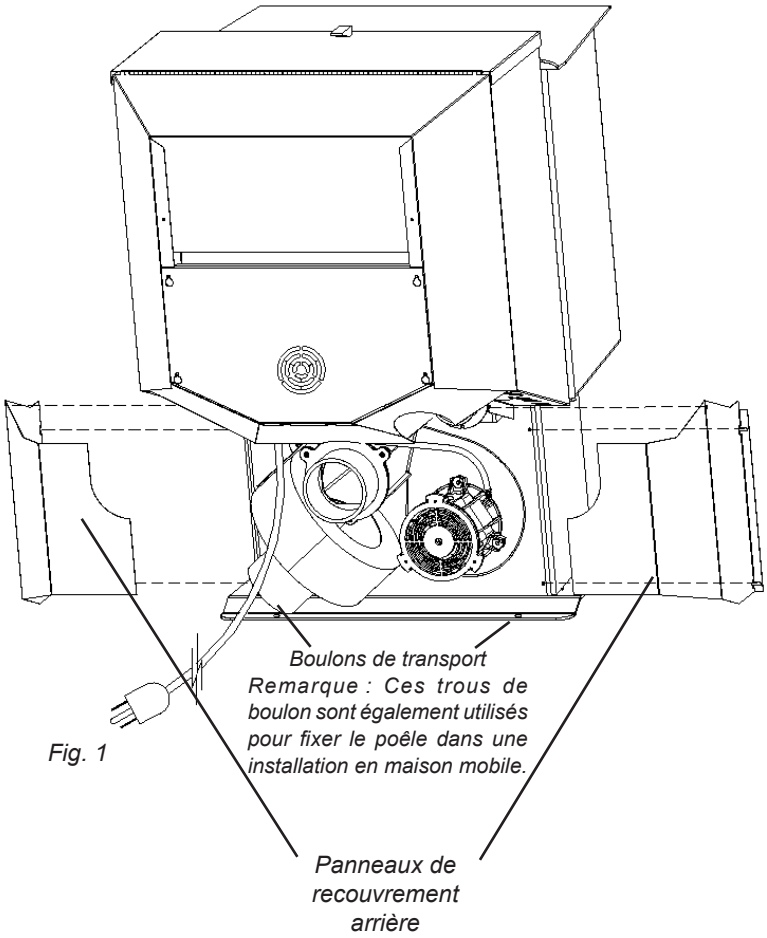


Fig. 1

**Déballage**

Le P43 est boulonné (boulons à tête hexagonale 1/4 x 1") à un patin pour éviter tout déplacement durant le transport.

Pour décrocher le poêle du patin, enlevez les boulons de scellement situés à l'arrière de la base du piédestal.

**Dépose des panneaux de recouvrement arrière**

Les panneaux de recouvrement arrière sont fixés au poêle à l'aide de trois boulons chacun. Pour enlever les panneaux, il suffit de desserrer seulement deux des boulons. Il est recommandé d'installer les panneaux arrière après la mise en place du poêle et l'installation du conduit d'évacuation seulement, afin d'éviter tout contact avec des pièces chaudes ou mobiles.

**Brique réfractaire**

Installez la brique réfractaire horizontalement sur l'équerre au-dessus du pot de combustion.

**Déflecteur de flammes**

Installez le déflecteur de flammes en fonte au-dessus du pot de combustion. Assurez-vous que le déflecteur de flammes est bien posé sur les parois verticales du pot de combustion et que l'arrière du déflecteur repose contre le corps du poêle.

INSTALLEZ LE CONDUIT D'ÉVACUATION EN RESPECTANT LES DÉGAGEMENTS DONNÉS PAR LE FABRICANT. La plupart des conduits d'évacuation des poêles à granulés requièrent un dégagement minimum de 7,5 cm (3") par rapport aux matériaux combustibles, bien que certains puissent être installés avec un dégagement de 2,5 cm (1").

## Installation du capteur ambiant

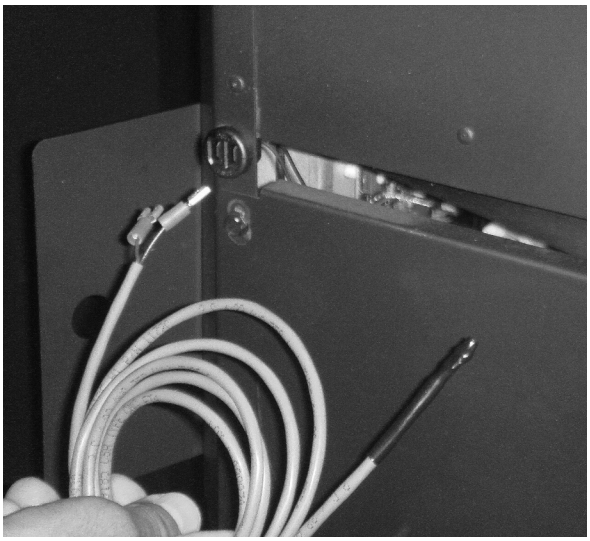

Le capteur ambiant est un petit capteur de température fixé au bout d'un fil de 1,5 m (60"). Ce capteur agit plutôt comme un thermostat de mur standard. Grâce à sa petite taille, il peut être caché le long de l'habillage d'un encadrement de porte ou d'un pied de table basse. Le poêle dispose au dos d'un connecteur pour le capteur de température ambiante qui facilite la connexion externe. Utilisez un fil de thermostat standard 18-2 pour prolonger la distance jusqu'à l'emplacement souhaité (15 m ou 50' max.). Le capteur ambiant doit être installé à l'endroit où vous souhaitez réguler la température.

Installer le capteur ambiant derrière le poêle à proximité du ventilateur de distribution convient bien dans la plupart des cas, car le capteur surveille ainsi l'air ambiant aspiré par le ventilateur.

REMARQUE : Il n'est pas recommandé d'avoir des distances de plus de 7,5 m (25') par rapport au poêle ou dans une autre pièce. Le capteur ambiant est essentiel au rendement optimal du P43.

REMARQUE : **Il est conseillé d'installer le capteur ambiant à l'arrière du poêle** même s'il n'est installé qu'en guise de capteur d'air de retour.

**Installation**

Posez le poêle sur un sol non combustible ou sur une protection de sol dépassant d'au moins 15 cm (6") à l'avant (par rapport à la vitre), 15 cm (6") sur les côtés et 2,5 cm (1") à l'arrière de la trémie. *Au Canada, la protection de sol doit dépasser de 20 cm (8") sur les côtés et de 46 cm (18") à l'avant.* Il est également recommandé d'installer la protection de sol sous une ventilation horizontale, qu'elle doit dépasser d'au moins 5 cm (2"). Le matériau employé pour la protection de sol doit avoir un facteur K de 2,24 ou moins. Exemple : Une épaisseur de 2,5 cm (1") de Durock® donne un coefficient de 1,92 K par pouce, ce qui correspond aux exigences.

Installez le poêle à l'écart de murs combustibles, et au moins aux distances indiquées sur les figures 3, 4 et 5. Notez la différence de dégagement par rapport au mur latéral avec et sans boucliers latéraux.

Notez que les dégagements indiqués sont les minimums à respecter pour assurer la sécurité, mais qu'ils ne doivent pas non plus laisser trop d'espace pour permettre l'accès au poêle lors du nettoyage ou de l'entretien.

Branchez le cordon d'alimentation à prise de 120 Vca, 60 Hz avec connecteur de mise à la terre (un limiteur de surtension est recommandé afin de protéger la carte de circuit imprimé). Si la tension de votre domicile est inférieure à 116 V, il est possible que le poêle ne fonctionne pas correctement. Assurez-vous également que la polarité de la prise à laquelle est branché le poêle est correcte.

Avant d'installer le conduit de fumée, connectez un régulateur automatique de tirage (ce dernier doit avoir une plage minimale de 0 à 12,7 mm de colonne d'eau). Notez la première mesure. Raccordez le conduit de fumée au poêle et veillez à bien fermer toutes les portes et fenêtres de chez vous. Notez la deuxième mesure de tirage : _____. Si la deuxième mesure est inférieure de plus de 1,3 mm (0,05") à la première mesure, recherchez d'éventuelles restrictions dans la configuration de la ventilation ou la nécessité de recourir à de l'air extérieur (voir page 9). Pour plus d'informations sur la procédure de test du tirage, reportez-vous en page 21.

**Installation dans une maison mobile**

En cas d'installation de ce poêle dans une maison mobile, plusieurs exigences doivent être respectées :

1. Le poêle doit être boulonné au sol. Pour ce faire, vous pouvez utiliser des tire-fonds de 1/4" insérés dans les 2 trous de la plaque de base.
2. Le poêle doit aussi être raccordé à l'air extérieur. Voir page 9.
3. Respectez les valeurs indiquées sur les figures en ce qui concerne les dégagements et la protection de sol.
4. Le poêle doit être mis à la terre par l'intermédiaire de la structure métallique de la maison mobile.

**ATTENTION : Ce poêle doit être ventilé vers l'extérieur.**

En raison des températures élevées, le poêle doit être installé à l'écart des zones de passage, des meubles et des rideaux.

Adultes et enfants doivent être alertés des dangers des surfaces chaudes et doivent se tenir à l'écart afin d'éviter tout risque de brûlure, aussi bien de la peau que des vêtements.

Les enfants ne doivent pas être laissés sans surveillance lorsqu'ils sont dans la même pièce que le poêle.

Ne posez aucun vêtement ni aucun matériau combustible sur le poêle ou à proximité.

## AVERTISSEMENT

**LA STRUCTURE DU SOL, DES PAROIS ET DU PLAFOND/TOIT DE LA MAISON PRÉFABRIQUÉE NE DOIT PAS ÊTRE AFFAIBLIE.**

**N'INSTALLEZ PAS LE POÊLE DANS UNE CHAMBRE À COUCHER.**

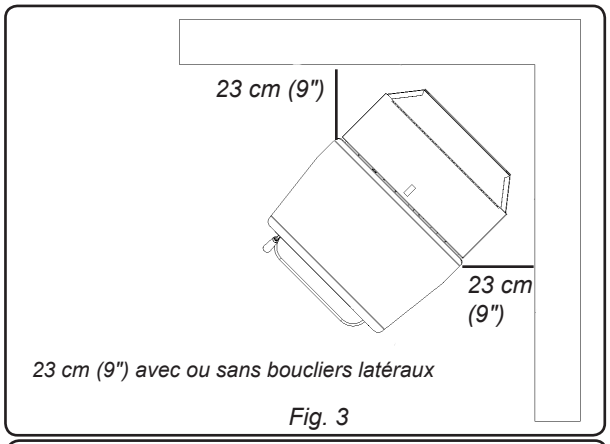


*Fig. 3*

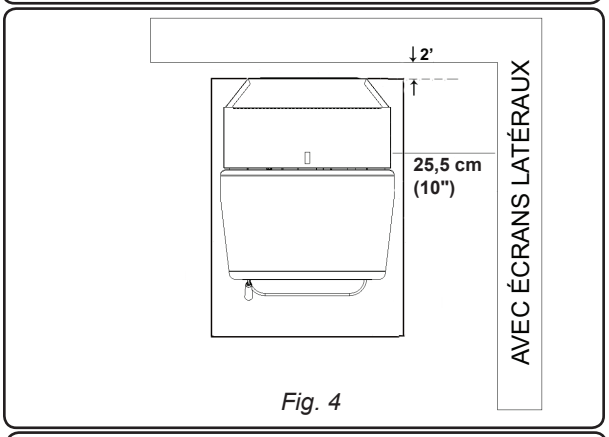


*Fig. 4*

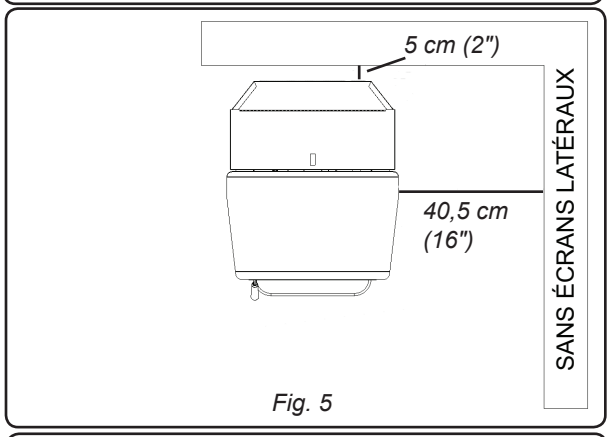


*Fig. 5*

**La protection de sol doit avoir une valeur d'au plus 2,24 K (*plus la valeur de K est basse, meilleure est la protection*). Protection du sol min. : 82,5 cm (32½") x 84 cm (33") aux É.-U., et 93 cm (36½") x 114,3 cm (45") au Canada.**

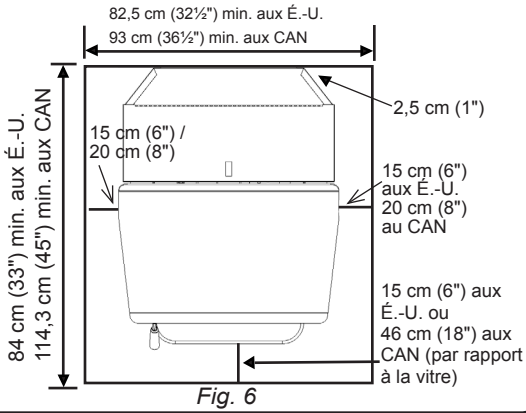


*Fig. 6*

## Exigences concernant la ventilation

AVERTISSEMENT : L'extrémité du conduit de fumée ne doit pas être encastrée dans le mur ou le bardage.

REMARQUE : N'utilisez que des conduits d'évacuation, des passe-murs et des coupe-feux homologués lorsque le circuit de ventilation traverse des matériaux combustibles.

REMARQUE : Lors de la mise en place de l'extrémité du conduit de fumée, prenez toujours en compte les effets du vent prédominant afin de ne pas provoquer de cendres volantes ou de fumée.

**De plus, respectez les points suivants :**

A. Le dégagement au-dessus du niveau du sol doit être d'au moins 46 cm (18").[1]

B. Le dégagement par rapport à une porte ou une fenêtre ouvrable doit être d'au moins 122 cm (48") sur le côté, 122 cm (48") au-dessus de la porte/fenêtre et 30,5 cm (12") en dessous de la fenêtre[1] (**avec la prise d'air extérieur installée 46 cm (18") sur le côté ou en dessous**).

C. Il est recommandé de laisser un dégagement de 30,5 cm (12") par rapport à une fenêtre fermée en permanence afin d'éviter la formation de condensation dessus.

D. Le dégagement vertical par rapport à une sous-face ventilée située au-dessus de l'extrémité du conduit à une distance horizontale maximum de 60 cm (2') de la ligne médiane de l'extrémité doit être d'au moins 46 cm (18").

E. Le dégagement par rapport à une sous-face non ventilée doit être d'au moins 30,5 cm (12").

F. Le dégagement entre le centre du conduit est un coin extérieur doit être d'au moins 28 cm (11").

G. Le dégagement par rapport à un coin intérieur doit être d'au moins 30,5 cm (12").

H. N'installez pas de sortie d'évacuation des gaz à moins de 90 cm (3') au-dessus d'un compteur/régulateur de gaz (distance mesurée à partir de la ligne médiane horizontale du compteur/régulateur).[1]

I. Le dégagement par rapport à la sortie d'évacuation d'un régulateur de service doit être d'au moins 183 cm (6').[1]

J. Le dégagement par rapport à une entrée d'air non mécanique du bâtiment ou une entrée d'air de combustion d'un autre appareil doit être d'au moins 122 cm (45").[1]

K. Le dégagement par rapport à une entrée d'air mécanique doit être d'au moins 300 cm (10')[1]

(**sans prise d'air extérieure installée, 183 cm (6')**.

L. Le dégagement au-dessus d'un trottoir ou d'une allée goudronnée située en terrain public doit être d'au moins 213 cm (7).[1, 2]

K. Le dégagement sous une véranda, un porche, une terrasse ou un balcon doit être d'au moins 30,5 cm (12")[1, 3] (**B s'applique aussi**).

REMARQUE : Le dégagement par rapport à la végétation et à d'autres combustibles extérieurs (mulch, par exemple) doit être d'au moins 91,5 cm (36"), mesuré à partir du centre de la sortie ou de l'abat-vent. Ce rayon de 91,5 cm (36") continue jusqu'au niveau du sol ou au moins 213 cm (7') sous la sortie.

[1]Les dégagements exigés peuvent varier en fonction des codes et règlements canadiens et/ou locaux.

[2]Un conduit d'évacuation utilisé par deux maisons ne doit pas se terminer directement au-dessus du trottoir ou de l'allée goudronnée qui les sépare.

[3]Autorisé uniquement si la véranda, le porche, la terrasse ou le balcon sont entièrement ouverts sur au moins 2 côtés sous le plancher.

**REMARQUE : Au Canada, pour traverser un mur ou une cloison en matériau combustible, l'installation doit être en conformité avec la norme CAN/CSA-B365 (si celle-ci se trouve au Canada).**

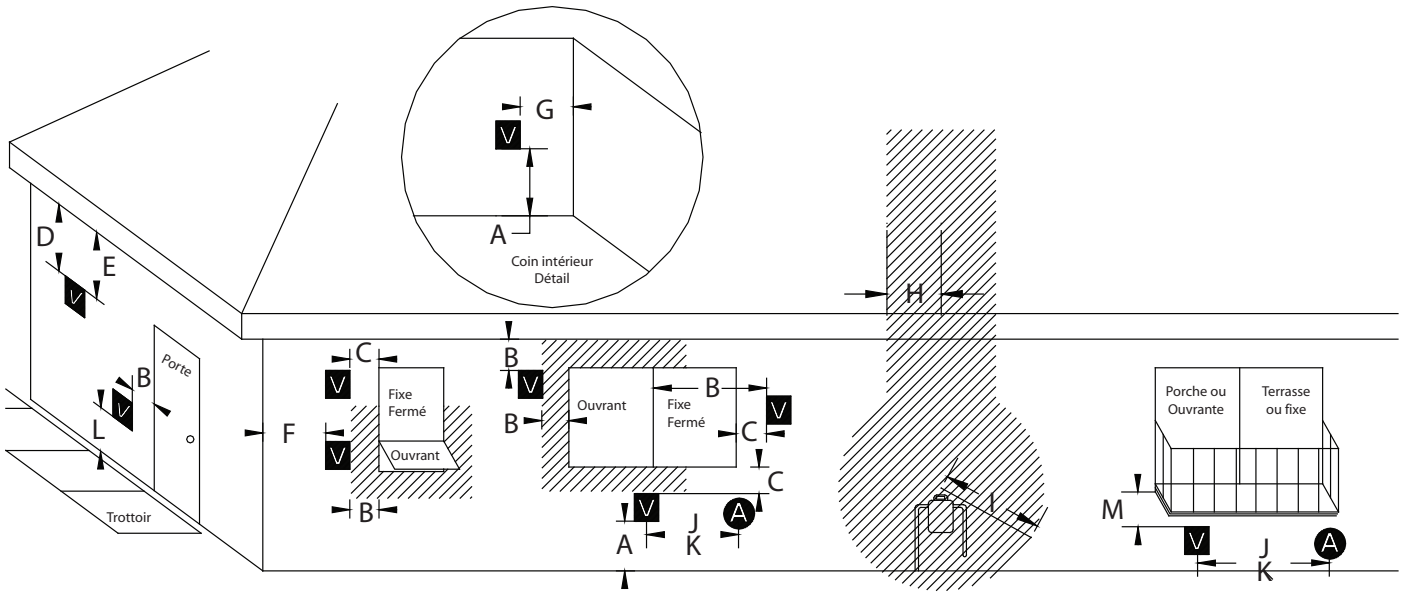

# Ventilation

**REMARQUE IMPORTANTE**
Des conduits de fumée pour poêles à granulés homologués, de type L ou PL, doivent être utilisés.

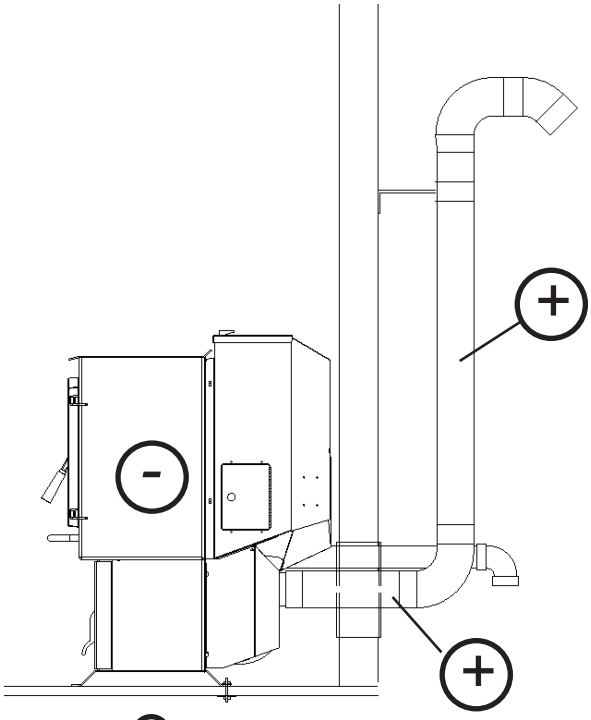


+ = *pression statique positive*
- = *pression statique négative*

*Fig. 7*

### Ventilation

Un ventilateur de tirage est utilisé pour extraire les gaz de combustion du foyer. Le ventilateur crée une dépression dans le foyer et une pression positive dans le système d'évacuation des gaz, comme illustré sur la figure 7. Plus le conduit de fumée est long et plus il comporte de coudes, plus la résistance à l'écoulement des gaz est élevée. En conséquence, il est recommandé d'utiliser le moins de coudes possible et un conduit de fumée d'une longueur inférieure ou égale à 4,5 m (15'). La portion horizontale la plus grande ne doit pas dépasser 1,2 m (48"). Si vous avez besoin d'un conduit de plus de 4,5 m (15'), augmentez le diamètre intérieur de 7,5 à 10 cm (3 à 4") afin de réduire la résistance à l'écoulement des gaz. **Pour le passage du conduit de fumée à travers les murs et les plafonds combustibles, veillez à utiliser des raccords homologués.** L'utilisation d'un collier de démarrage n'est pas toujours nécessaire. Le premier tronçon doit être fixé avec au moins 2 attaches à la buse du poêle. Les deux vis fournies sont de type autoperceuse. Toutefois, en raison de l'épaisseur du matériau, il est recommandé de percer un avant-trou de 3/32".

### Conduit d'évacuation

Le conduit d'évacuation du poêle à granulés (généralement dénommé conduit d'évacuation L ou PL) comprend deux couches séparées par un film d'air. Ce film d'air agit en guise d'isolant et réduit la température de la surface extérieure afin de permettre un dégagement de seulement 2,5 à 7,5 cm (1 à 3"). **Suivez les recommandations et les consignes du fabricant.** Dans la plupart des cas, les tronçons de conduit s'emboîtent entrent eux de manière à être étanches à l'air. Toutefois, il est parfois impossible d'obtenir une étanchéité parfaite. Pour cette raison, et étant donné que le P43 fonctionne avec une pression d'évacuation positive, **ajoutez également des cordons de silicone au niveau des jonctions.** Des bandes d'aluminium peuvent aussi être utilisées pour les joints situés à 30,5 cm (1') ou plus de la sortie du poêle.

Nous ne soulignerons jamais assez l'importance d'assurer la parfaite étanchéité des joints et jonctions du système d'évacuation des gaz situé à l'intérieur du domicile. Une fuite peut se produire par le moindre petit trou d'épingle, et si cela arrivait, vous noteriez une odeur de fumée ou de créosote dans la pièce. Dans ce cas, recherchez la fuite. Les fuites sont plus facilement détectables au démarrage. Vous pouvez aussi utiliser des granulés fumigènes pour tester l'évacuation des gaz et détecter une éventuelle fuite avant d'allumer le premier feu.

**LA CHEMINÉE DOIT CONVENIR À LA COMBUSTION DE COMBUSTIBLES SOLIDES. LA CHEMINÉE ET LE CARNEAU DOIVENT ÊTRE MAINTENUS PROPRES ET EN BON ÉTAT.**

## Éviter la fumée et les odeurs

**Pression négative, arrêt et panne de courant :**

**Pour diminuer le risque de refoulement des gaz ou de réinflammation du foyer à granulés pendant une panne de courant ou l'arrêt du poêle, un tirage naturel doit exister** même si le ventilateur de tirage ne fonctionne pas. Une pression négative dans la maison entravera le tirage naturel, à moins d'en tenir compte lors l'installation du poêle.

L'air chaud monte dans la maison et s'échappe par le haut. Cet air chaud doit être remplacé par de l'air froid provenant de l'extérieur et qui descend vers le bas de la maison. Les évents et les cheminées situés au sous-sol peuvent servir à amener de l'air frais depuis le haut de la maison.

**Air extérieur :**

**Harman Home Heating et Hearth & Home Technologies recommandent vivement de prévoir une entrée d'air frais dans toutes les installations, en particulier si elles sont situées au sous-sol et au rez-de-chaussée.**

# Ventilation

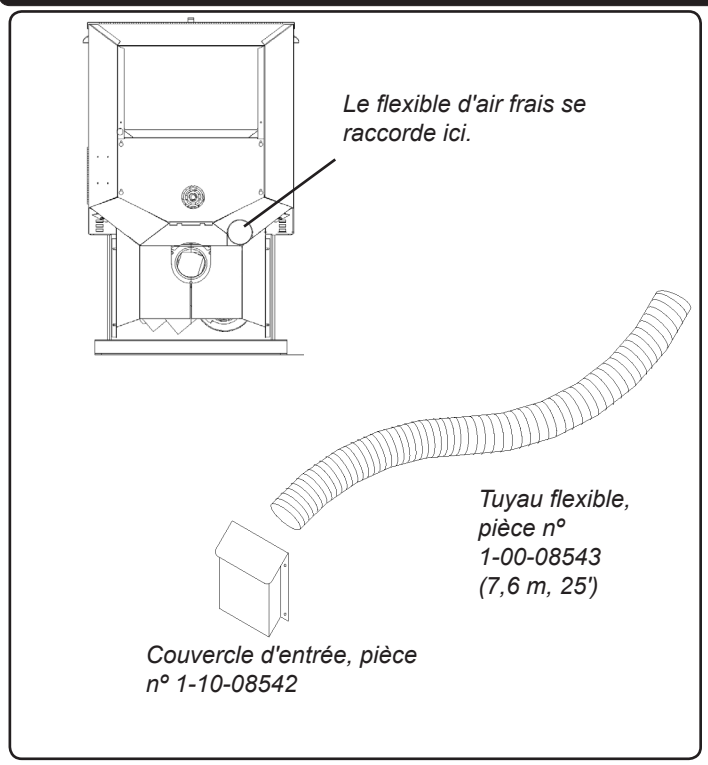


*Kit intégral passe-mur d'évacuation des gaz*
*(pièce n° 1-00-677077)*

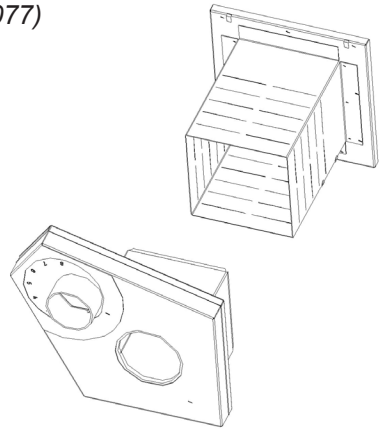

Les codes du bâtiment exigent que tous les appareils brûlant du combustible soient alimentés en air comburant. Si l'air comburant fourni à certains chauffages est insuffisant, ceux-ci peuvent refouler les gaz.

Quand la sortie du conduit de fumée est sur un mur latéral : il est préférable que la prise d'air soit placée sur le mur extérieur, du même côté que la sortie du conduit de fumée, mais en dessous.

Quand la sortie du conduit de fumée est sur le toit : il est préférable de placer la prise d'air sur le mur extérieur situé face au vent prédominant soufflant pendant la saison de chauffage.

La prise d'air frais doit répondre non seulement aux besoins du poêle à granulés, mais aussi à l'ensemble des besoins de la maison. Il est possible que d'autres appareils domestiques consomment une partie de l'air réservé au poêle, en particulier durant une panne de courant. Dans ce cas, il peut s'avérer nécessaire d'installer d'autres prises d'air dans la pièce où se trouve le poêle. Consultez un spécialiste local en chauffage et en climatisation pour connaître les besoins de votre maison.

Pour installer des prises d'air frais, utilisez un flexible non combustible de 5,4 cm (2-3/8") de diamètre interne. Découvrez le trou situé sur le panneau arrière du poêle pour pouvoir raccorder le flexible. Le tuyau flexible doit passer par l'extérieur et se terminer sur le mur latéral par rapport à la sortie du conduit de fumée ou en dessous de cette même sortie à condition qu'elle se trouve à plus de 30 cm (12") du couvercle d'entrée. La longueur maximale de ce tuyau flexible est de 4,5 m (15'). Si vous avez besoin d'un flexible plus long, augmentez le diamètre interne à 7,5 cm (3"). Le couvercle intérieur (pièce nº 1-10-08542) doit être utilisé pour empêcher les oiseaux, les rongeurs, etc., d'entrer dans le tuyau.

Vous pouvez éventuellement utiliser le kit intégral passe-mur d'évacuation des gaz (pièce nº 1-00-677077), qui intègre dans une seule pièce le passe-mur d'évacuation et la prise d'air frais.

**Configurations du conduit d'évacuation des gaz :**

Pour diminuer le risque de refoulement pendant un arrêt, Hearth & Home Technologies recommande vivement :

• L'installation du conduit de fumée avec un tronçon vertical d'au moins 1,5 m (5') se terminant de préférence au-dessus de la ligne de toiture.

• L'installation d'une prise d'air frais à au moins 1,2 m en dessous de la sortie du conduit de fumée.

Pour éviter que la suie ne souille les murs extérieurs de la maison ou que la suie ou des cendres ne pénètrent dans la maison :

• Maintenez un dégagement suffisant avec les fenêtres, les portes et les prises d'air, y compris les climatiseurs.

• Ne placez pas la sortie du conduit de fumée sous une sous-face ventilée. Elle doit être placée au-dessus du toit.

• Évitez d'évacuer les gaz dans des alcôves.

• Le conduit d'évacuation ne doit pas déboucher sous un toit en surplomb, une terrasse ou une véranda.

• Maintenez un dégagement minimum de 30,5 cm entre la sortie du conduit de fumée et le mur extérieur. Si des dépôts apparaissent sur le mur, vous devrez sans doute augmenter cette distance pour tenir compte des conditions locales.

**Hearth & Home Technologies n'assume aucune responsabilité et n'offre aucune extension de garantie en cas de dommages causés par la fumée refoulée pendant un arrêt ou une panne de courant.**

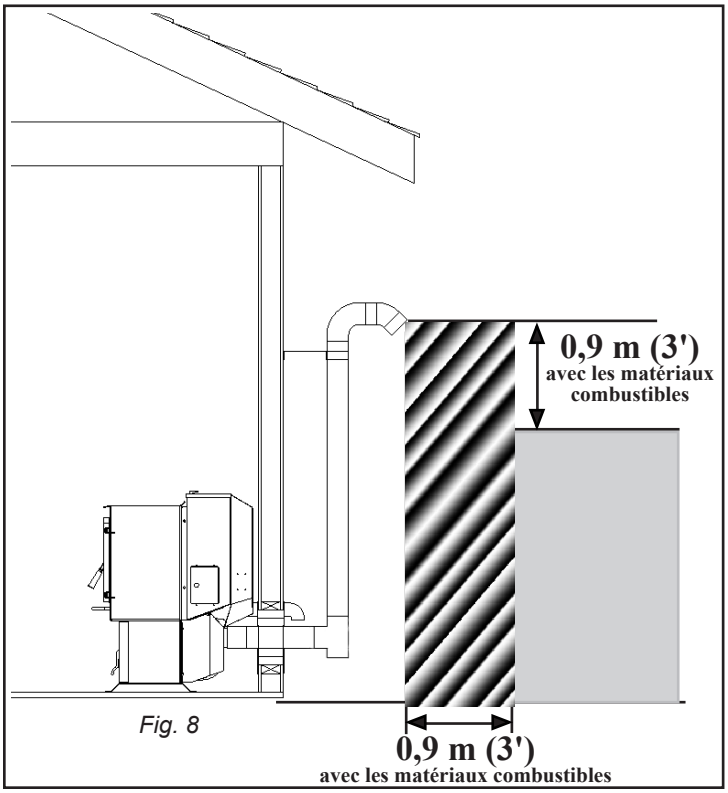

Fig. 8

## Méthode privilégiée nº 1

Cette méthode permet une excellente évacuation des gaz en conditions normales et permet l'installation du poêle plus près du mur. Le conduit peut être installé à 5 cm (2") du mur, mais il est recommandé de laisser une distance de 10 cm (4") pour faciliter l'accès au panneau arrière. La partie verticale du conduit de fumée doit mesurer de 0,9 à 1,5 m (3 à 5'). Cette section verticale permet de garantir un tirage naturel en cas de panne de courant. **Remarque : Ne posez aucun joint dans les passe-murs.**

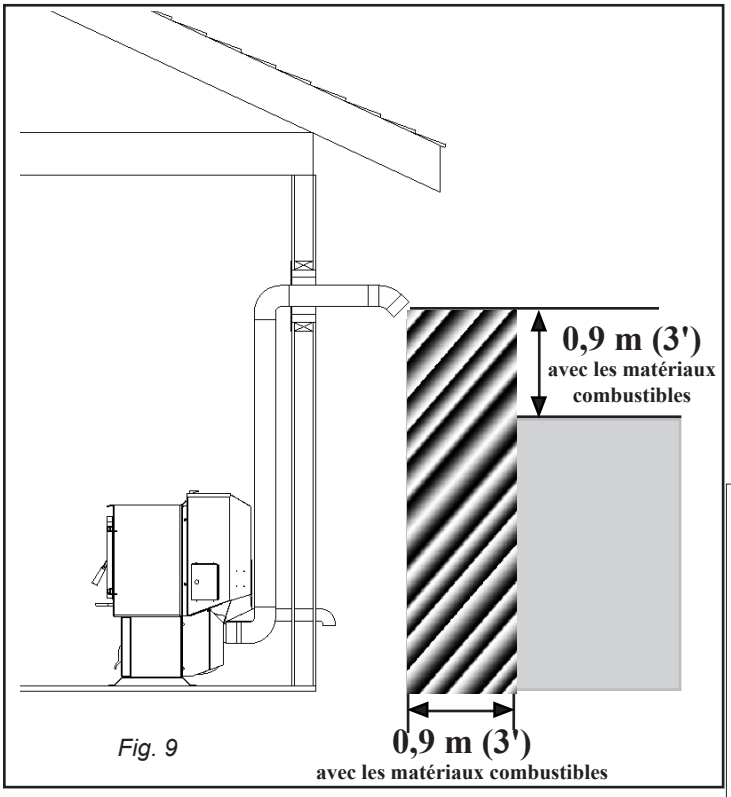

Fig. 9

## Méthode privilégiée nº 2

Cette méthode permet également une excellente évacuation des gaz en conditions normales, mais exige l'installation du poêle plus loin du mur. La partie verticale du conduit de fumée doit mesurer de 0,9 à 1,5 m (3 à 5') et doit être à au moins 7,5 cm (3") de tout mur combustible. Cette section verticale permet de garantir un tirage naturel en cas de panne de courant.

Si le poêle est installé en dessous du niveau du sol, veillez à ce que la sortie du conduit de fumée se trouve *à au moins 45 cm au-dessus du niveau du sol. La sortie doit aussi être à 30,5 cm du mur extérieur de l'habitation.*

***Remarque : Ne posez aucun joint dans les passe-murs.***

**ATTENTION**

**Tenez les matériaux combustibles (herbe, feuilles, etc.) à au moins 0,9 m (3') de la sortie du conduit de fumée à l'extérieur de l'habitation.**

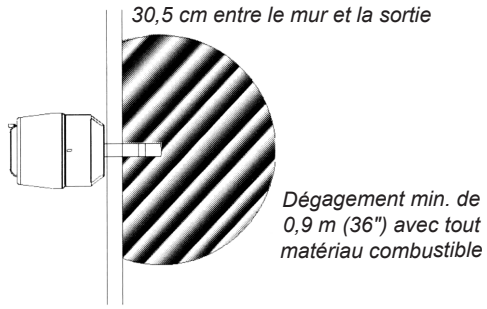

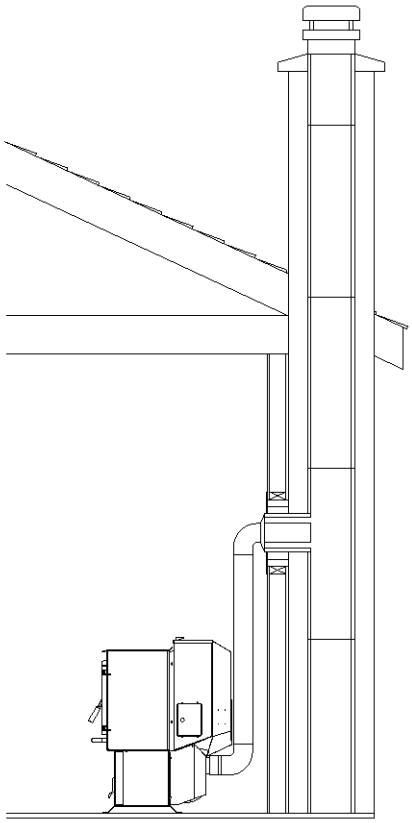

*Fig. 10*

## Méthode nº 4 – Installation dans une cheminée existante

Cette méthode permet une excellente évacuation des gaz en conditions normales. Cette méthode permet également de garantir un tirage naturel en cas de panne de courant. Si l'état de la cheminée est douteux*, vous pouvez installer une doublure comme dans le cas de la méthode nº 7.

Aux États-Unis et aux Canada, il est parfois exigé que le conduit d'évacuation des gaz aille jusqu'en haut de la cheminée.

*La cheminée doit être inspectée et nettoyée avant l'installation du poêle. Si vous constatez que la doublure en tuiles de terre cuite est absente, fissurée ou écaillée, installez une doublure en acier inoxydable dans la cheminée. Dans la plupart des cas, le diamètre interne de cette doublure doit être de 10 cm (4"). Il est possible d'utiliser une doublure aussi bien rigide que souple. Reportez-vous aux méthodes 6 et 7.

Veillez à disposer le conduit de ventilation de façon à pouvoir le nettoyer facilement.

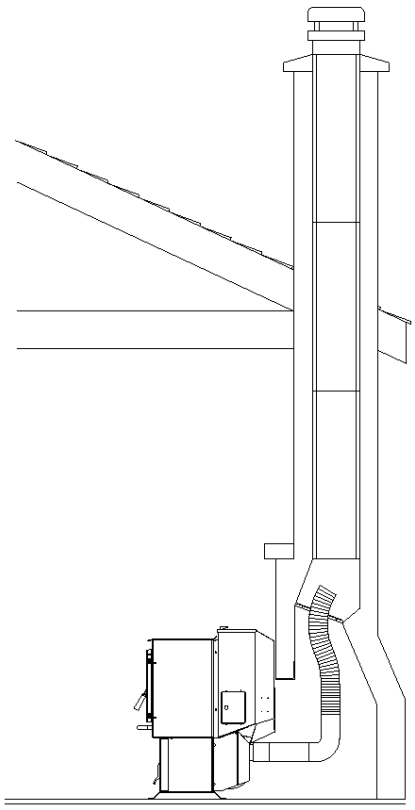

*Fig. 11*

## Méthode nº 5 – Installation dans un foyer existant

Cette méthode permet une excellente évacuation des gaz en conditions normales. Cette méthode permet également de garantir un tirage naturel en cas de panne de courant. Si l'état de la cheminée est douteux*, vous pouvez installer une doublure comme dans le cas de la méthode nº 6.

Aux États-Unis et aux Canada, il est parfois exigé que le conduit d'évacuation des gaz aille jusqu'en haut de la cheminée.

*La cheminée doit être inspectée et nettoyée avant l'installation du poêle. Si vous constatez que la doublure en tuiles de terre cuite est absente, fissurée ou écaillée, installez une doublure en acier inoxydable dans la cheminée. Dans la plupart des cas, le diamètre interne de cette doublure doit être de 10 cm (4"). Il est possible d'utiliser une doublure aussi bien rigide que souple. Reportez-vous aux méthodes 6 et 7.

Le registre de la cheminée doit être scellé au moyen d'une plaque d'acier. Il est recommandé d'installer une isolation non combustible (laine de verre, laine minérale ou isolation équivalente) sur la plaque pour réduire au minimum la possibilité de formation de condensation. Le carneau doit aller de la chambre à fumée à la base ou dans la première tuile du conduit de fumée.

Veillez à disposer le conduit de ventilation de façon à pouvoir le nettoyer facilement.

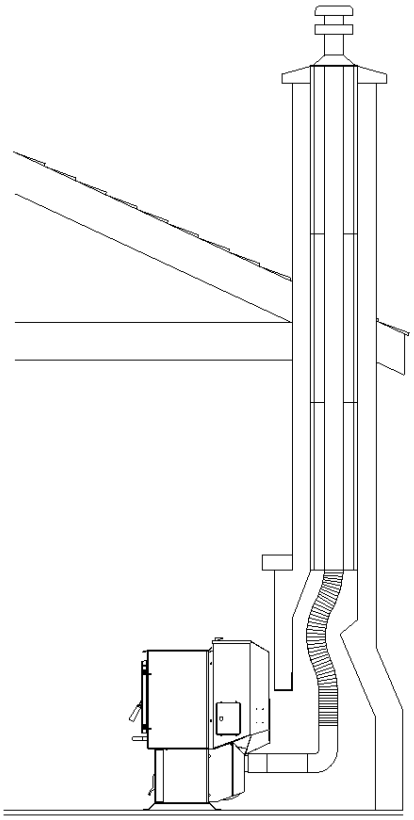

*Fig. 12*

## Méthode nº 6 – Installation dans un foyer existant

Cette méthode permet une excellente évacuation des gaz en conditions normales. Cette méthode permet également de garantir un tirage naturel en cas de panne de courant.

Aux États-Unis et aux Canada, il est parfois exigé que le conduit d'évacuation des gaz aille jusqu'en haut de la cheminée. Le conduit ou la doublure à l'intérieur de la cheminée doit avoir un diamètre de 10 cm (4").

Dans cette méthode, un chapeau doit également être installé sur la cheminée pour la protéger de la pluie. Veillez à utiliser des raccords homologués pour le conduit d'évacuation des gaz. Prévoyez des joints en silicone ou des bandes d'aluminium en plus du système d'étanchéité utilisé par le fabricant. Si vous utilisez cette méthode, augmentez de 10 cm (4") la taille du conduit.

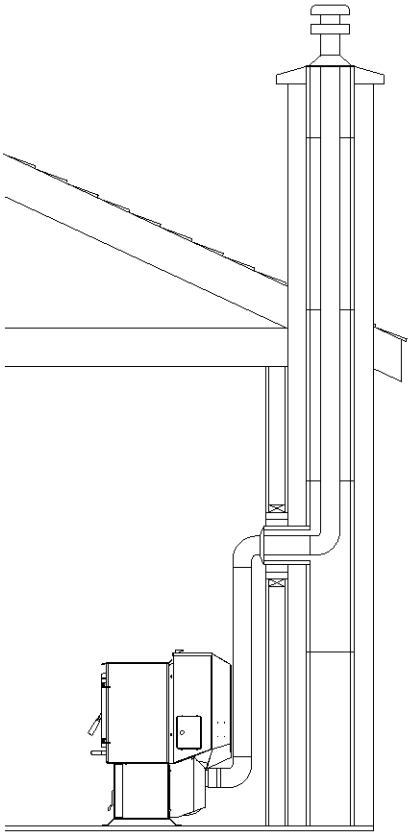

*Fig. 13*

## Méthode nº 7 – Installation dans une cheminée existante

Cette méthode permet une excellente évacuation des gaz en conditions normales. Cette méthode permet également de garantir un tirage naturel en cas de panne de courant.

Aux États-Unis et aux Canada, il est parfois exigé que le conduit d'évacuation des gaz aille jusqu'en haut de la cheminée. Le conduit ou la doublure à l'intérieur de la cheminée doit avoir un diamètre de 10 cm (4").

Dans cette méthode, un chapeau doit également être installé sur la cheminée pour la protéger de la pluie.

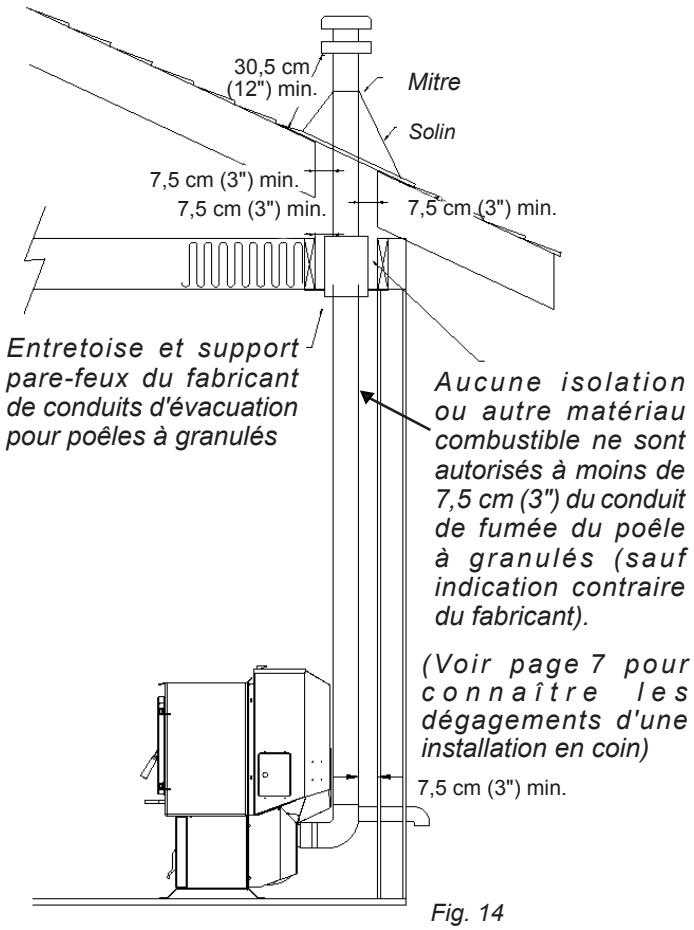


Fig. 14

## Méthode nº 8 – Installation à travers le plafond

Pour faire passer le conduit de fumée à travers un plafond au moyen d'un passe-mur ou d'un passe-plafond, suivez les recommandations des fabricants de conduits d'évacuation pour poêles à granulés. **Remarque : Ne posez aucun joint dans les passe-murs.**

## Configuration minimale du conduit de fumée

Une prise d'air frais est exigée dans cette configuration du conduit de fumée pour réduire les odeurs de fumée et de créosote dans la pièce en cas de coupure de courant.

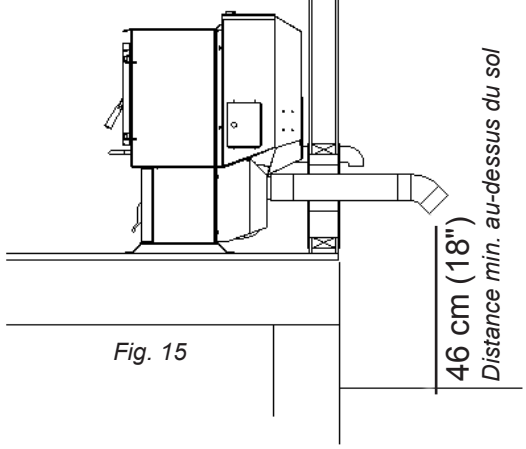


Fig. 15

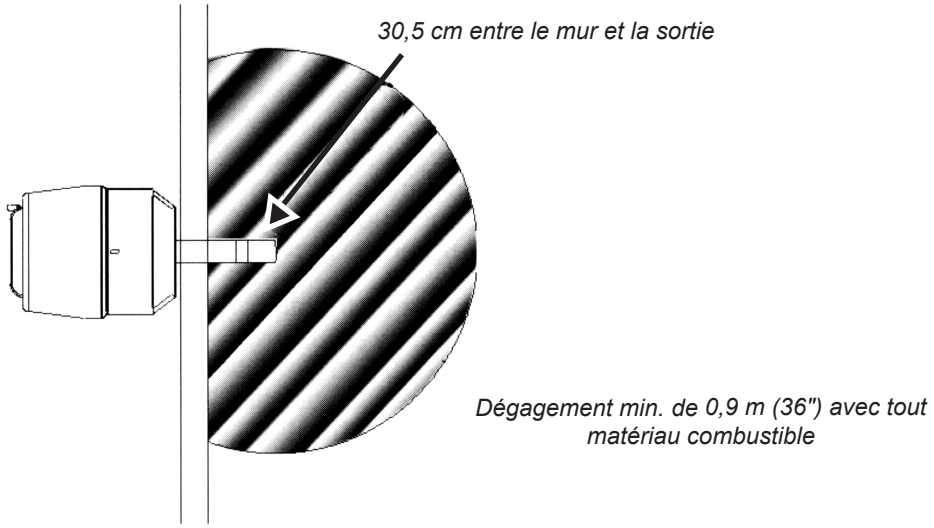


Fig. 16

# COMMANDE DE LA SONDE ESP D'ALLUMAGE AUTOMATIQUE

***Voyant d'alimentation***
*Indique que la commande est sous tension.*

***Voyant d'état***
*Est allumé en mode température du poêle ou de la pièce si l'aiguille n'est pas dans la plage d'arrêt, sauf après un arrêt normal. Clignote pour indiquer les erreurs répertoriées ci-après.*

*Indique que le ventilateur de distribution est sous tension.*

*Indique que le ventilateur de tirage est sous tension.*

*Indique que le moteur d'alimentation est sous tension.*

*Indique que l'allumeur est sous tension.*

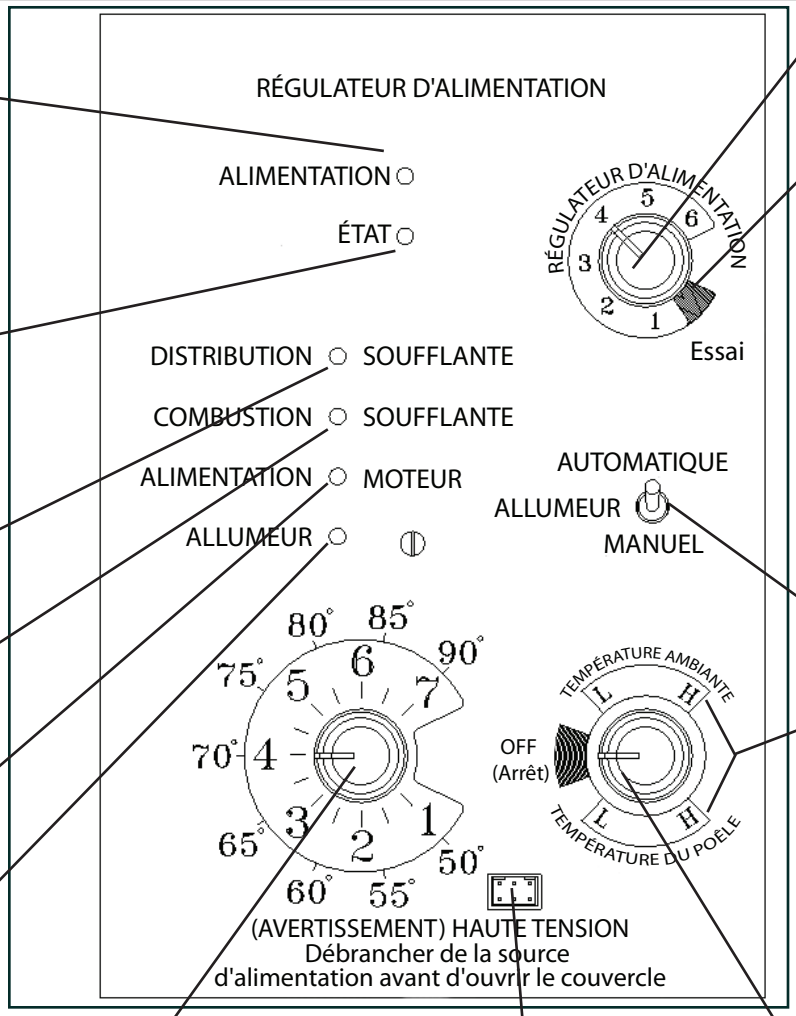


***Réglage de l'alimentation***
*Règle le débit d'alimentation au maximum.*

***Test***
*Tous les moteurs tournent à plein régime pendant une minute afin de vérifier le fonctionnement. Après deux minutes, le poêle passe en combustion minimale et les ventilateurs alternent toutes les minutes entre vitesse maximale et vitesse minimale pour vous rappeler que le poêle est en mode test.*

***Bouton de réglage de l'allumeur***
*Sélectionne le mode de démarrage approprié.*

*Plage de réglage de la vitesse du ventilateur de distribution.*
*L = vitesse basse*
*H = vitesse haute*
*Faites varier la vitesse entre L et H. Toutefois, quand la température du poêle augmente, la vitesse du ventilateur augmente automatiquement.*

***Bouton de réglage de la température***
*Permet de régler la température de la pièce en mode « Room Temp » selon l'échelle extérieure exprimée en degrés Fahrenheit. Permet de régler la température du poêle en mode « Stove Temp » selon l'échelle intérieure allant de 1 à 7.*

***Connecteur de diagnostic***
*Pour l'entretien par le distributeur uniquement. Requiert un moniteur DDM spécial fourni exclusivement aux distributeurs Harman.*

***Sélecteur de mode***
*Permet de choisir entre OFF (arrêt), Room Temp (température de la pièce) et Stove Temp (température du poêle). Permet également de faire varier la vitesse du ventilateur de distribution en sélectionnant H ou L dans chaque mode.*

**Messages d'erreur du voyant d'états :**

**3 clignotements :** Indique que la sonde ESP (Exhaust Sensing Probe, sonde de détection des gaz d'échappement) a été trop souvent dans la plage inadéquate en un temps donné. Effectuez une remise à zéro manuelle*. Si l'erreur réapparaît immédiatement, il est possible que la sonde ESP soit endommagée ou déconnectée. Sinon, le système d'échappement doit être nettoyé.

**4 clignotements :** Cette erreur peut se produire uniquement en « Room Temp » et indique que la sonde de détection de la température de la pièce n'est pas installée ou est en panne. Si vous installez une telle sonde à la suite de ce problème, le voyant d'état est automatiquement remis à zéro.

**5 clignotements (en mode allumeur auto. uniquement) :** Indique que le poêle n'a pas pu s'allumer pendant le cycle de démarrage (36 minutes). Pour réinitialiser, placez le sélecteur de mode sur OFF, puis sélectionnez de nouveau le mode de votre choix.

**6 clignotements** : Indique que la commande a calculé une combustion faible ou incomplète pendant plus de 50 minutes.

Un état de fonctionnement défini par six clignotements peut être configuré si le poêle peut fonctionner sans granulés. Pour réinitialiser, placez le sélecteur de mode sur OFF, puis sélectionnez de nouveau le mode de votre choix. Si le poêle fonctionnait avec des granulés, consultez la section Dépannage, page 27, pour plus de détails.

* **Réinitialisation manuelle** : débranchez le cordon d'alimentation pendant quelques secondes, puis rebranchez-le. Si l'erreur continue de se produire, appelez votre distributeur.

# ALLUMAGE/FONCTIONNEMENT AUTOMATIQUE du P43

Le P43 est un poêle entièrement automatique qui offre deux modes de fonctionnement : **mode « Stove Temp » pour la température du poêle** et **mode « Room Temp » pour la température de la pièce**. En mode « Stove Temp », sélectionnez un taux de combustion ; le poêle conservera ce même taux de combustion quelle que soit la température de la pièce.

En mode « Room Temp », le poêle surveille en permanence la température de la pièce et adapte la taille du feu et l'intensité du chauffage du poêle de façon à obtenir une température constante. L'avantage du mode « Room Temp » en position AUTO, c'est que le poêle s'arrête si le chauffage n'est plus nécessaire et qu'il se rallume quand la température de la pièce descend en dessous de la valeur souhaitée.

**Mode « Room Temp »**

La plupart des gens utilisent le poêle en mode « Room Temp », car c'est le moyen le plus simple et le plus efficace de garder la pièce à une température donnée. Dans ce mode, la sonde de détection de la température de la pièce surveille en permanence la température ambiante. Si le temps se dégrade et que davantage de chauffage est nécessaire pour rester à la bonne température, le poêle augmente automatiquement la taille du feu et l'intensité du chauffage afin de maintenir une température homogène et constante. Si le temps se réchauffe et que le chauffage n'est plus nécessaire, le poêle s'arrête progressivement. Si la maison se refroidit, le poêle amène automatiquement la pièce à la température souhaitée.

Dans ce mode, vous pouvez sélectionner un fonctionnement **automatique ou manuel** de l'**allumeur,** au moyen du bouton de réglage de l'allumeur. En position Auto, l'allumeur, situé dans le pot de combustion, est prêt à allumer automatiquement le feu dès que besoin. En position Manual, vous devez allumer vous-même le poêle avec un allume-feu de type gel ou cire (voir les instructions d'allumage à la page 19). En position manuelle, le poêle règle automatiquement l'intensité du chauffage, mais il ne s'arrête pas automatiquement si le chauffage n'est plus nécessaire. Il continue de chauffer au minimum. La position manuelle du bouton de réglage de l'allumeur vous permet de démarrer le poêle manuellement, par exemple si l'allumeur tombe en panne pour une raison quelconque. Par ailleurs, si vous utilisez la batterie de secours Harman, la position manuelle empêche le poêle de s'arrêter puis de redémarrer en cas de coupure de courant, ce qui viderait la batterie de secours.

En mode « Room Temp », la vitesse du ventilateur de distribution peut être augmentée ou diminuée en réglant le bouton Room Temp/Off/Stove Temp entre L et H. Quand la température du poêle augmente, la vitesse du ventilateur augmente automatiquement pour assurer un transfert efficace de la chaleur dans toute la pièce. Le ventilateur de distribution s'arrête dès que la pièce atteint la température réglée, ce qui permet d'éviter tout chauffage excessif.

## Mode « Room Temp »

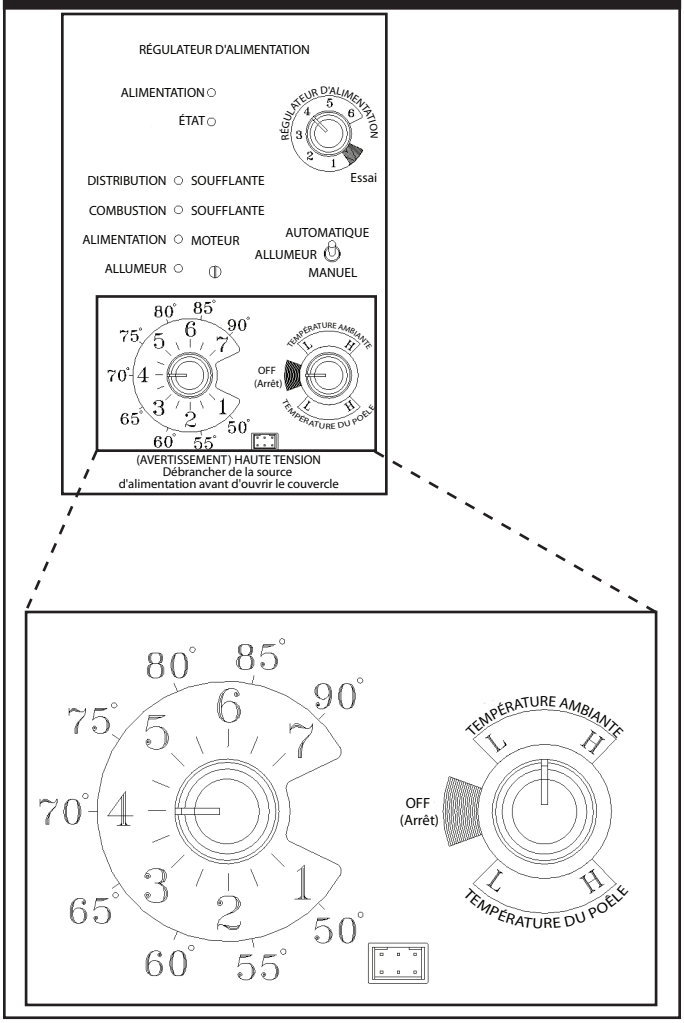


**Mode « Room Temp » :** Ce réglage (voir ci-dessus) permet d'obtenir une température de 70 ºF (21 ºC) dans la pièce avec le ventilateur de distribution à moyen régime.

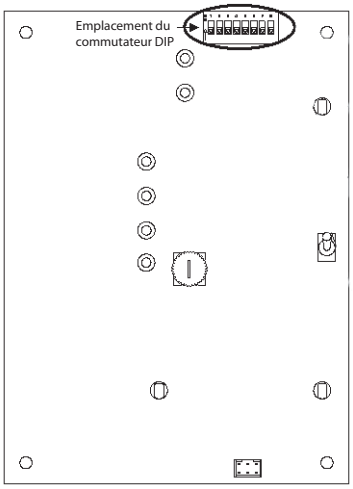


**Commutateurs DIP de la carte de circuit imprimé :** La carte de circuit imprimé comporte une série de 8 commutateurs DIP. Ces interrupteurs de type « marche-arrêt » permettent de régler les temporisations et les températures des différents modèles de poêle. Dans le cas du P43, les commutateurs numérotés 5 et 8 doivent être sur ON, les autres sur OFF. **NE MODIFIEZ JAMAIS CES COMMUTATEURS VOUS-MÊME, CAR CELA POURRAIT PROVOQUER DE GRAVES PROBLÈMES.** Par ailleurs, en cas de remplacement nécessaire de la sonde ESP, vous devrez sans doute modifier les interrupteurs. Il est vivement recommandé de confier les tâches de réparation du poêle à un technicien formé à cet effet.

# ALLUMAGE/FONCTIONNEMENT AUTOMATIQUE du P43

**Mode « Stove Temp »**

En mode « Stove Temp » et avec le bouton de réglage de l'allumeur en position Auto, le poêle s'allume automatiquement et peut être réglé à la température souhaitée à l'aide du même bouton de réglage que celui utilisé en mode « Room Temp ». L'intensité du chauffage et la consommation en combustible resteront constantes, quelle que soit la température de la pièce. L'échelle intérieure de 1 à 7 du bouton de réglage de la température indique l'intensité relative du chauffage, 1 étant le chauffage minimum et 7 le maximum.

En mode « Stove Temp », le poêle ne s'arrête pas automatiquement, à moins qu'il n'y ait plus de combustible. Autrement, c'est vous qui l'arrêtez.

Ne le débranchez jamais pour l'arrêter. Cela arrêterait le ventilateur de tirage et de la fumée s'échapperait par les joints de la vitre et de la porte.

Dans ce mode, quand le bouton de réglage de l'allumeur est sur Manual, le ventilateur de distribution ne s'allume pas si le bouton de réglage de la température est entre 1 et 5. L'avantage de ce mode, c'est qu'il vous permet d'avoir un feu de grande taille sans trop chauffer la pièce.

En fonctionnement **manuel**, avec le bouton de réglage de la température réglé entre 1 et 5, le ventilateur de distribution ne fonctionne pas. À partir de 5 sur le bouton de réglage de la température et le réglage de l'alimentation, l'intensité du chauffage est d'environ 80 %. Le fonctionnement du ventilateur n'est pas nécessaire en dessous de ce seuil. Par conséquent, la commande permet un taux de combustion plus élevé (feu de plus grande taille) sans excès d'air chaud dans la pièce.

À titre d'exemple, il est conseillé d'utiliser le mode « Stove Temp » en manuel si vous voulez obtenir un feu de grande taille alors que la pièce est déjà à bonne température. Le mode « Stove Temp » vous permet d'avoir un feu de grande taille avec un niveau sonore bas, étant donné que le ventilateur ne marche pas.

**REMARQUE : Dans ce mode, si vous augmentez la température à l'aide du bouton de réglage correspondant afin d'augmenter la taille du feu, le ventilateur de distribution se met automatiquement en marche dès que la température de la sonde ESP atteint 177 ºC (350 ºF), soit une intensité de chauffage d'environ 81 %.**

**Bouton de réglage de l'alimentation**

Si vous utilisez des granulés de bonne qualité, positionner le bouton de réglage de l'alimentation sur 4 devrait être suffisant. Si vous utilisez des combustibles à forte teneur en cendres, augmentez le réglage sur 5 ou 6. Augmentez encore le réglage si vous souhaitez obtenir l'intensité de chauffage maximale du poêle. Au taux de combustion maximum (avec le bouton de réglage de la température sur 7 (90 ºF, 32 ºC) et le bouton de réglage de l'alimentation sur 6), vous devriez obtenir une couche de cendres d'au moins 2,5 cm (1") à l'avant du pot de combustion. Si la couche est inférieure, réduisez le réglage de l'alimentation à l'aide du bouton correspondant.

**Procédure d'arrêt**

Le meilleur moyen d'arrêter le poêle est de laisser les granulés se consumer jusqu'à la fin. Le poêle s'arrêtera automatiquement.

Vous pouvez aussi placer le sélecteur de mode sur OFF. Le feu diminuera progressivement jusqu'à s'éteindre. L'extinction du feu n'est pas immédiate et peut durer plus d'une heure.

Si vous laissez le poêle marcher sans granulés, le voyant d'état devrait clignoter 6 fois. Dans ce cas, remettez à zéro la carte de commande en tournant le sélecteur de mode sur OFF, puis de nouveau sur le mode souhaité.

**ATTENTION**
**CHAUD PENDANT LE FONCTIONNEMENT.**
**TENEZ À L'ÉCART LES ENFANTS, LES VÊTEMENTS ET LES MEUBLES.**
**TOUT CONTACT PEUT PROVOQUER DES BRÛLURES.**

## Mode « Stove Temp »

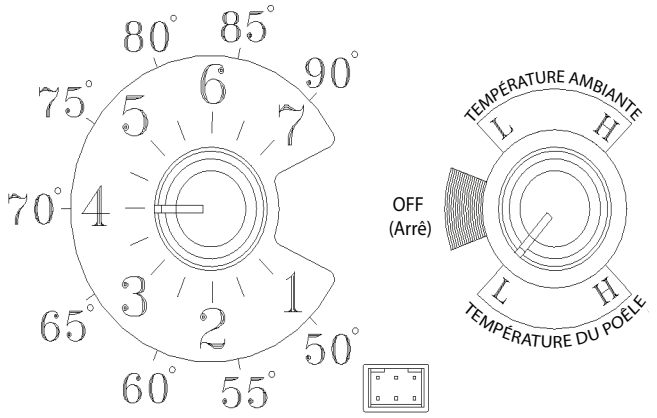


*Le réglage ci-dessus permet d'obtenir une intensité de chauffage moyenne continue avec le ventilateur de distribution à bas régime.*

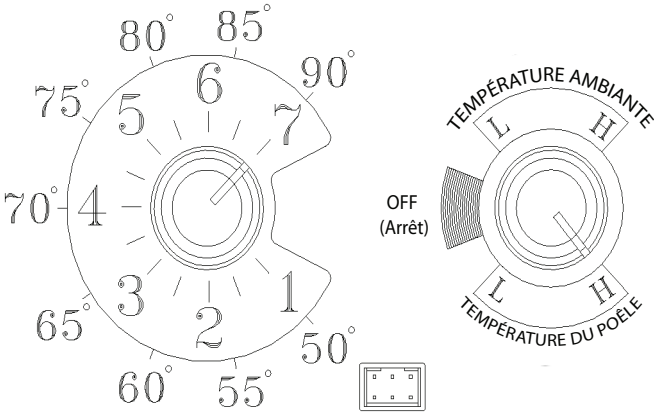


*Le réglage ci-dessus permet d'obtenir une intensité de chauffage maximale continue avec le ventilateur de distribution à plein régime.*

# DÉMARRAGE AUTOMATIQUE du P43

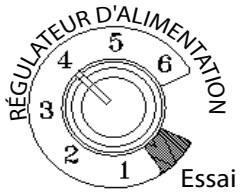


Fig. 17

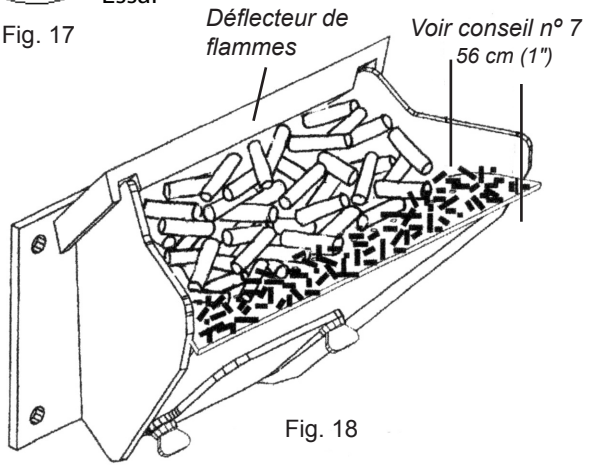


Fig. 18

**Conseils utiles**

*1. Les résidus sont des petites particules de granulés cassés (sciure). Ces résidus ont tendance à se déposer, généralement dans les coins inférieurs de l'entonnoir de la trémie. Vous pouvez pousser ces résidus dans l'ouverture du système d'alimentation puis remplir la trémie de granulés. Ces résidus seront brûlés durant le fonctionnement du poêle. Vous pouvez aussi les nettoyer avant de remplir le poêle.*

*2. Durant le cycle de TEST, le moteur du dispositif d'alimentation fonctionne pendant exactement une minute. Si vous tournez encore le bouton sur TEST, trop de granulés risquent d'alimenter le pot de combustion, provoquant un excès de fumée au démarrage.*

*3. Le manocontact de tirage bas du foyer empêche le moteur de la vis sans fin ou l'allumeur de fonctionner si la porte vitrée ou la porte du bac à cendres est ouverte.*

*4. Réglez le débit d'alimentation. Si c'est le premier feu que vous allumez ou si vous êtes en train d'essayer plusieurs sortes de granulés, mettez le bouton de réglage de l'alimentation sur 4 (voir figure 17). Il s'agit d'une valeur sûre, que vous devrez probablement augmenter. Lorsque vous avez trouvé un réglage qui va bien, utilisez-le. N'oubliez pas que si le débit d'alimentation est trop élevé, vous risquez de gaspiller du combustible.*

*5. Il s'agit généralement d'une procédure d'entretien hebdomadaire. Le nettoyage du pot de combustion avec un grattoir et une petite quantité de combustible au fond n'est pas un problème. Commencez par gratter les cendres à l'avant du pot de combustion afin de les faire tomber dans le bac à cendres. Ensuite, grattez la surface supérieure du pot de combustion de haut en bas afin de faire tomber les cendres au fond du pot. À l'allumage du poêle, ces cendres grattées seront poussées par le dispositif d'alimentation et brûlées.*

*6. Le bac à cendres peut contenir les cendres d'environ 1 tonne de combustible de bonne qualité. Autrement dit, vous n'aurez besoin de vider le bac que quelques fois par an.*

*7. Réglez le bouton de réglage de l'alimentation de façon à obtenir une combustion maximale : Avec le bouton de réglage de l'allumeur sur AUTO, placez le sélecteur de mode sur « Stove Temp » et mettez le ventilateur sur H. Mettez le bouton de réglage de la température sur 7. Laissez le poêle fonctionner environ 30 minutes, puis vérifiez les cendres à l'avant du pot de combustion (figure 18). Si le lit de cendres est supérieur à 2,5 cm (1"), augmentez le réglage de l'alimentation de 4 à 5. Laissez brûler 30 nouvelles minutes et vérifiez de nouveau. Si vous n'arrivez pas à obtenir un lit de cendres de moins de 2,5 cm (1") au réglage n° 6, ce n'est pas un problème. Le lit de cendres de 2,5 cm (1") est seulement obtenu avec un taux de combustion maximal, et avec la plupart des réglages normaux, vous obtiendrez un lit plus épais.*

## Allumage du premier feu

**Bouton de l'allumeur en position AUTO (vers le haut)**
Assurez-vous que le poêle est branché à une source électrique de 120 Vca, 60 Hz. Le voyant d'alimentation doit s'allumer.

**REMARQUE : Vérifiez qu'il ne reste pas de combustible non brûlé ou d'autres combustibles dans le bac à cendres avant d'allumer un feu.**

1. **Placez le sélecteur de mode sur OFF.**

2. **Remplissez la trémie** de granulés.[1]

3. **Si nécessaire, nettoyez le pot de combustion** avec un grattoir.[5]

4. **Si vous allumez le poêle alors que la trémie est vide, tournez le bouton de réglage de l'alimentation sur TEST** (pour un cycle de 60 secondes).[2] Le tube de la vis sans fin est alors alimenté en granulés et vous pouvez vérifier le fonctionnement des moteurs.

**REMARQUE : Le moteur de la vis sans fin ne fonctionne pas si la porte vitrée ou la porte du bac à cendres est ouverte.[3]**

5. **Placez le bouton de réglage de l'alimentation sur 4.[4]**

6. **Placez le bouton de réglage de l'allumeur en position AUTO** (vers le haut).

7. **Réglez le bouton de la température** à la valeur souhaitée.

8. **Placez le sélecteur de mode** sur « Room Temp » ou sur « Stove Temp ».

9. **Si nécessaire, remplissez la trémie** de granulés et **nettoyez les cendres**.[6]

**MAINTENEZ FERMÉS LES PORTES DU POÊLE ET LE COUVERCLE DE LA TRÉMIE DURANT LE FONCTIONNEMENT.**

**AVERTISSEMENT**

**N'UTILISEZ JAMAIS D'ESSENCE, D'HUILE DE LAMPE DE TYPE ESSENCE, DE KÉROSÈNE, DE LIQUIDE D'ALLUMAGE POUR CHARBON DE BOIS NI D'AUTRES LIQUIDES SIMILAIRES POUR DÉMARRER OU RAVIVER UN FEU DANS CE CHAUFFAGE. ÉLOIGNEZ TOUS CES LIQUIDES DU CHAUFFAGE QUAND IL EST EN MARCHE.**

**AVERTISSEMENT**

**UTILISEZ UNIQUEMENT DES GRANULÉS DE BOIS. NE BRÛLEZ PAS DES DÉTRITUS DANS LE POÊLE.**

# ALLUMAGE/FONCTIONNEMENT MANUEL du P43

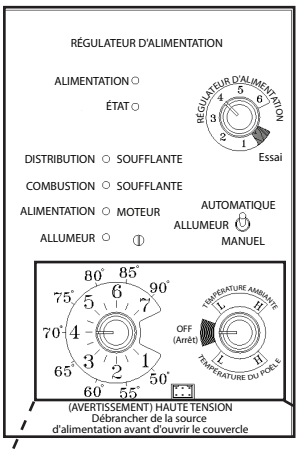


Le poêle à granulés P43 peut fonctionner en mode manuel. Ce mode vous permet de réguler manuellement le fonctionnement en cas d'urgence (par exemple, en cas de panne de l'allumeur, de l'utilisation d'une batterie de secours 502H au lieu de la 512H, ou de l'utilisation de certains générateurs).

Vous pouvez passer du mode automatique (AUTO) au mode manuel (MANUAL) à tout moment en cours d'utilisation.

***Mode « Room Temp » :*** *Ce réglage (voir ci-dessous) permet d'obtenir une température de 70 ºF (21 ºC) dans la pièce avec le ventilateur de distribution à moyen régime.*

**REMARQUE : Lorsque vous démarrez le poêle en mode AUTO puis que vous passez en mode MANUAL, le cycle d'allumage doit pouvoir démarrer avant le changement de mode.**

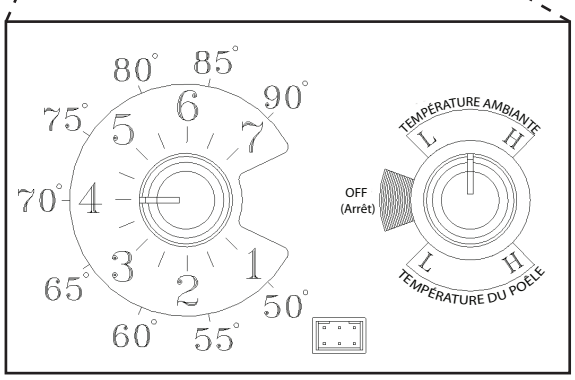


## Bouton de l'allumeur en position MANUAL

## Mode « Room Temp »

Allumez un feu avec un gel d'allumage et une allumette ou laissez le feu s'allumer tout seul (voir « Fonctionnement automatique », page 16). Passez en position Manual une fois que le cycle d'allumage a démarré.

La différence entre le mode « Room Temp » en position AUTO et en position MANUAL, c'est que dans ce dernier cas, le feu ne s'éteint pas si la température de la pièce dépasse la valeur réglée dans la carte de commande. La combustion passe au niveau minimum et y reste jusqu'à ce qu'il n'y ait plus de carburant ou que davantage de chaleur soit nécessaire et que le débit d'alimentation augmente. Les réglages du débit d'alimentation et de la température sont les mêmes qu'en position AUTO. Le ventilateur s'arrête totalement si la température de la sonde ESP est trop basse.

**Mode « Stove Temp » manuel**

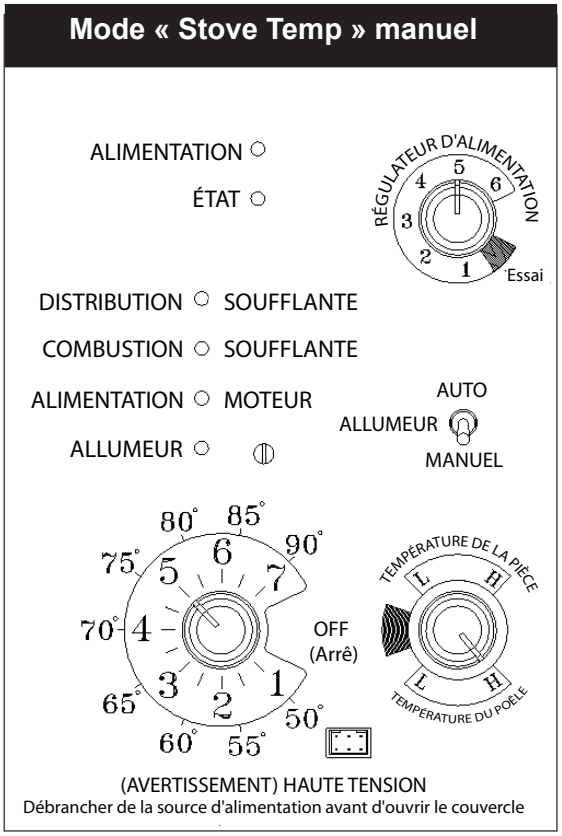


*Ce réglage permet d'avoir un feu de grande taille sans faire fonctionner le ventilateur de distribution.*

## Bouton de l'allumeur en position MANUAL

## Mode « Stove Temp »

L'avantage de ce mode, c'est qu'il vous permet d'avoir un feu de grande taille sans trop chauffer la pièce.

En fonctionnement, avec le bouton de réglage de la température réglé entre 1 et 5, le ventilateur de distribution ne fonctionne pas. À partir de 5 sur le bouton de réglage de la température et le réglage de l'alimentation, l'intensité du chauffage est d'environ 80 %. Le fonctionnement du ventilateur n'est pas nécessaire en dessous de ce seuil. Ce réglage permet un taux de combustion plus élevé (feu de plus grande taille) sans excès d'air chaud dans la pièce.

À titre d'exemple, il est conseillé d'utiliser le mode « Stove Temp » en manuel si vous voulez obtenir un feu de grande taille alors que la pièce est déjà à bonne température. Le mode « Stove Temp » vous permet d'avoir un feu de grande taille avec un niveau sonore bas, étant donné que le ventilateur ne marche pas.

**REMARQUE : Dans ce mode, si vous augmentez la température à l'aide du bouton de réglage correspondant afin d'augmenter la taille du feu, le ventilateur de distribution se met automatiquement en marche dès que la température de la sonde ESP atteint 177 ºC (350 ºF), soit une intensité de chauffage d'environ 81 %.**

# DÉMARRAGE MANUEL du P43

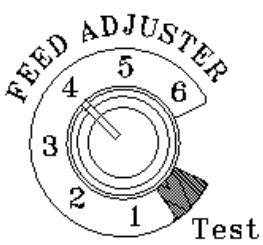


Fig. 19

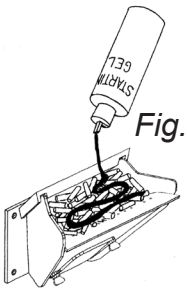


Fig. 20

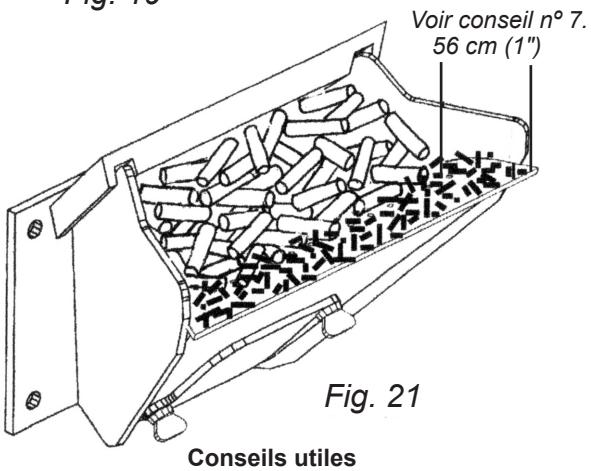


Fig. 21

**Conseils utiles**

*1. Les résidus sont des petites particules de granulés cassés (sciure). Ces résidus ont tendance à se déposer, généralement dans les coins inférieurs de l'entonnoir de la trémie. Vous pouvez pousser ces résidus dans l'ouverture du système d'alimentation puis remplir la trémie de granulés. Ces résidus seront brûlés durant le fonctionnement du poêle. Vous pouvez aussi les nettoyer avant de remplir le poêle. Ces résidus seront brûlés durant le fonctionnement du poêle.*

*2. Durant le cycle de TEST, le moteur du dispositif d'alimentation fonctionne pendant exactement une minute. Si vous tournez encore le bouton sur TEST, trop de granulés risquent d'alimenter le pot de combustion, provoquant un excès de fumée au démarrage.*

*3. Le manocontact de tirage bas du foyer empêche le moteur de la vis sans fin ou l'allumeur de fonctionner si la porte vitrée ou la porte du bac à cendres est ouverte.*

*4. Réglez le débit d'alimentation. Si c'est le premier feu que vous allumez ou si vous êtes en train d'essayer plusieurs sortes de granulés, mettez le bouton de réglage de l'alimentation sur 4 (voir figure 19). Il s'agit d'une valeur sûre, que vous devrez probablement augmenter. Lorsque vous avez trouvé un réglage qui va bien, utilisez-le. N'oubliez pas que si le débit d'alimentation est trop élevé, vous risquez de gaspiller du combustible.*

*5. Il s'agit généralement d'une procédure d'entretien hebdomadaire. Le nettoyage du pot de combustion avec un grattoir et une petite quantité de combustible au fond n'est pas un problème. Commencez par gratter les cendres à l'avant du pot de combustion afin de les faire tomber dans le bac à cendres. Ensuite, grattez la surface supérieure du pot de combustion de haut en bas afin de faire tomber les cendres au fond du pot. À l'allumage du poêle, ces cendres grattées seront poussées par le dispositif d'alimentation et brûlées.*

*6. Le bac à cendres peut contenir les cendres d'environ 1 tonne de combustible de bonne qualité. Autrement dit, vous n'aurez besoin de vider le bac que quelques fois par an.*

*7. Réglez le bouton de réglage de l'alimentation de façon à obtenir une combustion maximale : Avec le bouton de réglage de l'allumeur sur AUTO, placez le sélecteur de mode sur « Stove Temp » et mettez le ventilateur sur H. Mettez le bouton de réglage de la température sur 7. Laissez le poêle fonctionner environ 30 minutes, puis vérifiez les cendres à l'avant du pot de combustion (figure 21). Si le lit de cendres est supérieur à 2,5 cm (1"), augmentez le réglage de l'alimentation de 3 à 4. Laissez brûler 30 nouvelles minutes et vérifiez de nouveau. Si vous n'arrivez pas à obtenir un lit de cendres de moins de 2,5 cm (1") au réglage nº 6, ce n'est pas un problème. Le lit de cendres de 2,5 cm (1") est seulement obtenu avec un taux de combustion maximal, et avec la plupart des réglages normaux, vous obtiendrez un lit plus épais.*

## Allumage du premier feu

**Bouton de réglage de l'allumeur sur MANUAL (vers le bas)**

Assurez-vous que le poêle est branché à une source électrique de 120 Vca, 60 Hz. Le voyant d'alimentation doit s'allumer.

**REMARQUE : Vérifiez qu'il ne reste pas de combustible non brûlé ou d'autres combustibles dans le bac à cendres avant d'allumer un feu.**

1. **Choisissez le débit d'alimentation souhaité à l'aide du bouton de réglage de l'alimentation**. Le réglage nº 4 convient pour la plupart des granulés.[4]
2. **Placez le SÉLECTEUR DE MODE sur OFF, puis sélectionnez de nouveau le mode de votre choix.** La commande est remise à zéro et le moteur de combustion démarre.
3. **Réglez le BOUTON DE LA TEMPÉRATURE à la valeur souhaitée.**
4. **Si nécessaire, nettoyez le pot de combustion avec un grattoir.[5]**
5. **Remplissez le pot de combustion de granulés, au niveau par rapport au bord avant** (ne remplissez pas trop).
6. **Versez du gel d'allumage sur les granulés.** Mélangez le gel aux granulés afin d'obtenir un allumage plus rapide.
7. **Allumez le gel d'allumage avec une allumette, puis fermez la porte.** Le fonctionnement normal commence dès que le feu atteint la température appropriée.[3]
8. **Si nécessaire, remplissez la trémie de granulés et nettoyez les cendres.[1, 6]**

**MAINTENEZ FERMÉS LES PORTES DU POÊLE ET LE COUVERCLE DE LA TRÉMIE DURANT LE FONCTIONNEMENT.**

## AVERTISSEMENT

**N'UTILISEZ JAMAIS D'ESSENCE, D'HUILE DE LAMPE DE TYPE ESSENCE, DE KÉROSÈNE, DE LIQUIDE D'ALLUMAGE POUR CHARBON DE BOIS NI D'AUTRES LIQUIDES SIMILAIRES POUR DÉMARRER OU RAVIVER UN FEU DANS CE CHAUFFAGE. ÉLOIGNEZ TOUS CES LIQUIDES DU CHAUFFAGE QUAND IL EST EN MARCHE.**

## AVERTISSEMENT

**UTILISEZ UNIQUEMENT DES GRANULÉS DE BOIS. NE BRÛLEZ PAS DES DÉTRITUS DANS LE POÊLE.**

# Réglage de la tension de tirage bas du P43

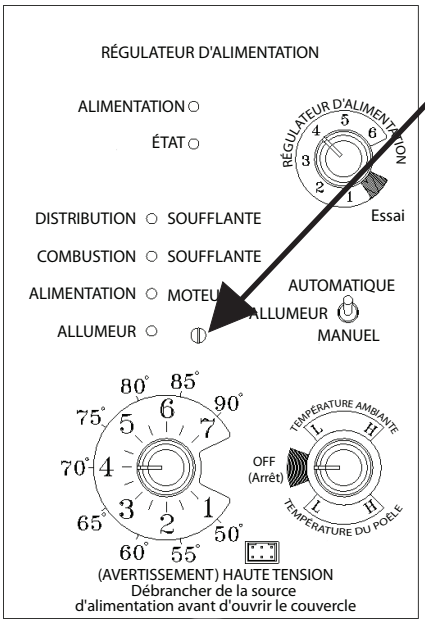


Fig. 22

***Réglage de la vitesse du moteur de combustion***

***Point de consigne du tirage bas.***

*La petite rainure pour tournevis droit est en plastique et peut être réglée en cours de fonctionnement.*

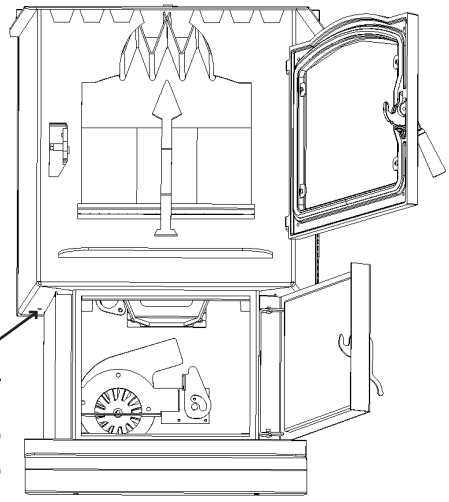

*Emplacement du trou de boulon pour la mesure du tirage*

*Sur le P43, le trou de test du tirage se trouve sous le coin arrière gauche du foyer.*

Fig. 23

## Réglage de la tension de tirage bas

Ce poêle est prétesté en usine sous exactement 120 Vca, 60 Hz. Dans ce cadre, il fait l'objet de vérifications et de mises au point poussées, qui portent notamment sur l'étanchéité du foyer et des joints, ainsi que sur le fonctionnement des moteurs et de l'allumeur. Le P43 est ensuite réglé sur des valeurs moyennes, qui, dans la plupart des cas, n'ont pas besoin d'être modifiées. **REMARQUE : Il est possible que le tirage bas réglé en usine ne convienne pas aux conditions de l'installation permanente du poêle.**

La carte de commande du P43 est équipée d'un connecteur de réglage de tirage bas. Ce connecteur est situé sur la carte de commande juste à droite du voyant de l'allumeur. Ce réglage de la tension permet d'adapter le poêle à la tension secteur du domicile d'installation permanente. **REMARQUE : La tension secteur varie d'une région à une autre, voire d'une maison à une autre.**

La tension de tirage bas doit être réglée de façon à obtenir le meilleur rendement possible en cas de combustion minimale, ainsi que le moins d'entretien possible. Ce réglage de la tension permet à l'installateur de changer le point de consigne de basse tension sur environ 10 V. Ce réglage doit être fait par l'installateur durant l'installation initiale, car une mesure du tirage est nécessaire pour en garantir la mise en adéquation.

Toutefois, un mauvais réglage du poêle n'a aucune conséquence sur la sécurité. Un réglage trop haut se traduit par une diminution du rendement du poêle. Avec un réglage trop bas, le manocontact de tirage bas empêche le moteur d'alimentation ou l'allumeur de fonctionner.

Un test simple de tirage doit être effectué après l'installation du conduit d'évacuation des gaz. Pour conserver les résultats afin de vous y référer ultérieurement :

1. Branchez le poêle à une prise de 120 Vca, 60 Hz.
2. Fermez le couvercle de la trémie, la porte vitrée et la porte du bac à cendres. Pour ce test, il n'est pas nécessaire d'ajouter des granulés ni d'allumer un feu.
3. Avec le sélecteur de mode en position OFF, placez le bouton de réglage de l'alimentation sur TEST.
4. Notez la valeur de tirage haut _____ en CE (valeur normale comprise entre 0,5 et 0,6). La commande reste sur le tirage haut pendant 2 minutes au total.
5. Après 2 minutes, le moteur de combustion ralentit pour obtenir un tirage bas et le ventilateur de distribution accélère. Patientez environ 15 secondes le temps que le moteur de combustion ralentisse, puis vérifiez le tirage bas.
6. Si le tirage bas est compris entre 0,35 et 0,45, notez la valeur _____ en CE. Si la mesure est supérieure, desserrez lentement la vis de pression jusqu'à ce le tirage diminue. Si la mesure est inférieure, serrez très lentement la vis de pression jusqu'à ce le tirage augmente.

REMARQUE : Le mode de test alterne entre tirage haut et tirage bas toutes les 60 secondes. Si vous avez besoin de plus de temps pour régler le tirage, patientez jusqu'au cycle de tirage bas suivant.

REMARQUE : Dans certains cas, il est possible que le tirage ne descende pas jusqu'à 0,35-0,45, même si la vis de pression est complètement dévissée. Idéalement, réglez-le le plus bas possible.

**Réduction de la créosote :**
Quand vous brûlez du bois lentement, il existe un risque de formation de créosote dans le conduit de fumée. La cheminée ou le système d'évacuation des gaz doivent être inspectés périodiquement pendant toute la saison de chauffage pour déterminer si des dépôts de créosote se sont formés. Si une couche épaisse de créosote s'est formée (3 mm ou plus), elle doit être enlevée pour diminuer le risque de feu de cheminée. Il est conseillé de faire appel à un ramoneur professionnel, qui dispose du matériel adéquat pour éliminer correctement la créosote.

**Si un incendie se produit dans le système d'évacuation des gaz,** mettez le sélecteur de mode sur OFF afin d'arrêter le poêle. Appelez les pompiers et veillez à ce qu'il ne reste personne dans la maison. Avant de réutiliser le poêle, inspectez minutieusement le système d'évacuation de gaz et remplacez tout composant endommagé.

La vitre du poêle Harman est un verre vitrocéramique spécial.

- **NE MALMENEZ** pas la vitre en la cognant ou en claquant la porte.
- **NE FAITES** jamais marcher le poêle si la vitre est fissurée ou brisée.
- Ne la remplacez **QUE** par une vitre fournie par Harman.

De la suie et/ou des cendres volantes peuvent se déposer sur la vitre, qui aura donc parfois besoin d'être nettoyée. Nettoyez la vitre avec un chiffon doux et un produit de nettoyage doux pour vitres.
**NE NETTOYEZ** pas la vitre alors qu'elle est encore chaude, et n'utilisez pas de produits de nettoyage abrasifs.

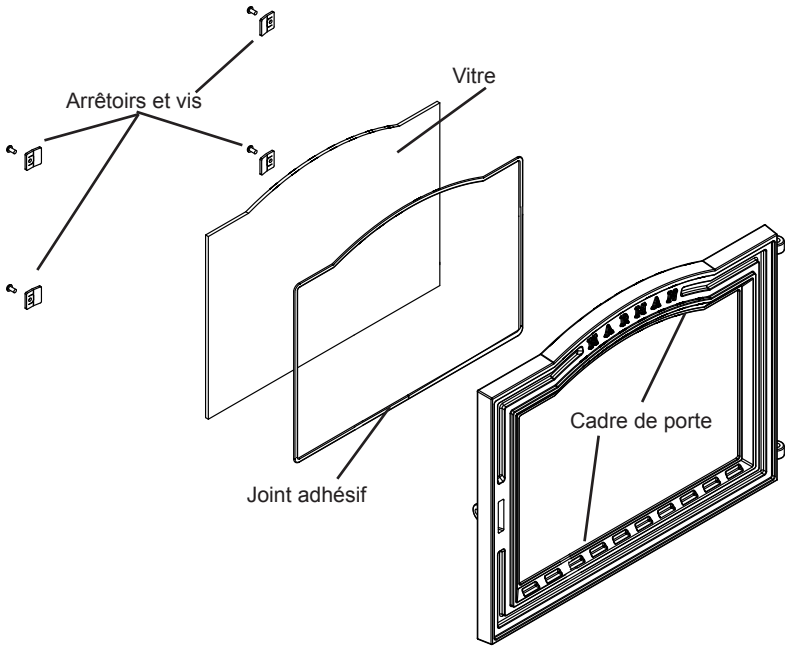


**Remplacement de la vitre**
**Avant de remplacer la vitre,** enlevez bien tous les bouts de verre qui restent ainsi que les joints.

Déposez la porte face vers le bas sur une surface plate. Enlevez les arrêtoirs et les vis de la vitre. Appliquez le joint sur la face de la nouvelle vitre. Déposez la vitre sur la porte, en veillant à respecter les rainures et les saillies de la propre porte. Remettez les arrêtoirs en position et installez les vis. Serrez toutes les vis de façon homogène afin d'éviter tout point de contrainte.

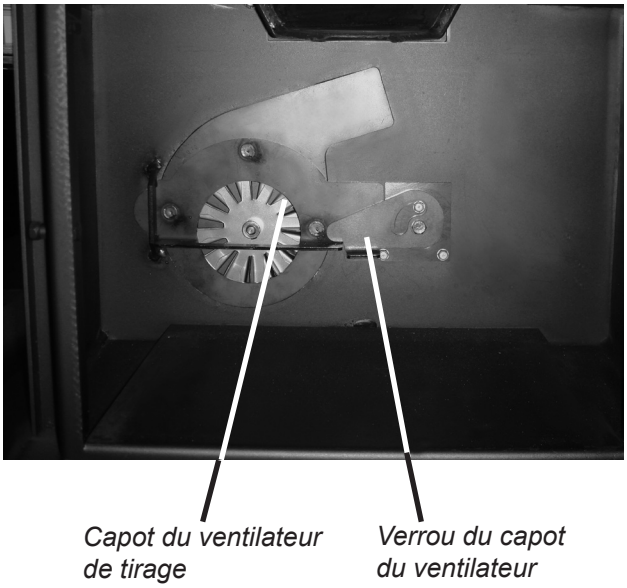


*Fig. 26*

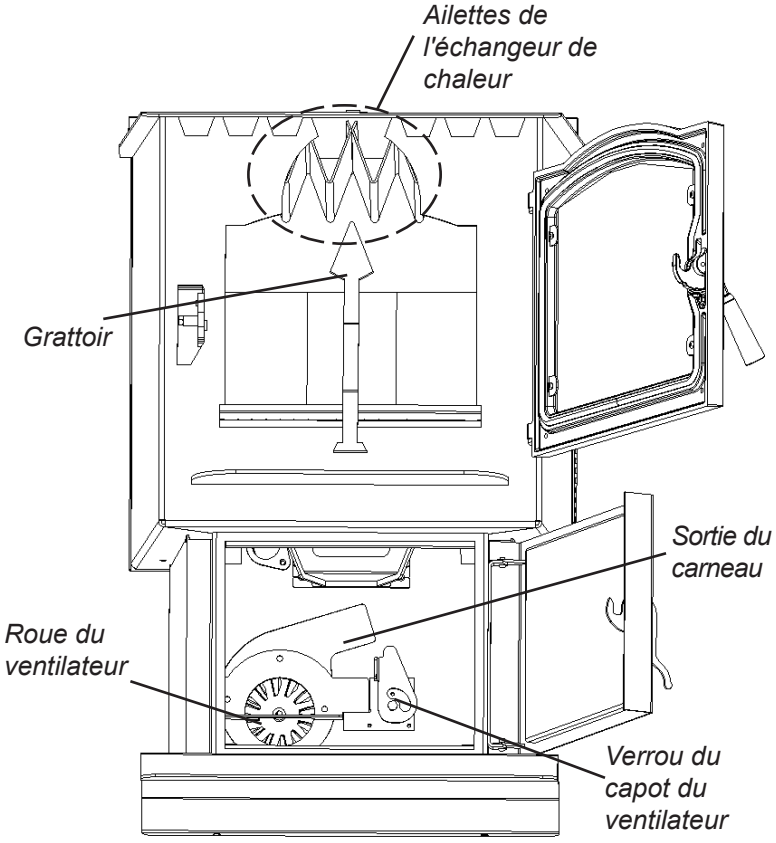


*Fig. 27*

**Grattage du pot de combustion :**

Quand vous ajoutez du combustible dans la trémie, prenez le temps de gratter la surface du pot de combustion à l'aide du grattoir fourni. Cette opération est possible pendant le fonctionnement du poêle. Muni de gants résistants à la chaleur, ouvrez la porte du foyer. Grattez tous les dépôts de cendres devant le feu afin de les faire tomber dans le bac à cendres. Grattez également sous le feu, vers le bas, afin de détacher les dépôts de carbone. Ne déplacez pas le feu hors du pot. Tout ce que vous avez détaché sera poussé par le combustible qui est ajouté au pot (voir figure 33).

**Nettoyage des cendres :**

Après avoir brûlé environ 1 tonne de granulés, il est nécessaire de vider le bac à cendres.

**Les cendres doivent être placées dans un récipient en métal recouvert d'un couvercle bien ajusté. Le récipient de cendres fermé doit être placé sur un plancher non combustible ou sur le sol, loin des matériaux combustibles, en attendant sa mise au rebut finale. Si les cendres sont enterrées ou dispersées sur place, elles doivent rester dans le récipient fermé jusqu'à leur refroidissement complet.**

Il est conseillé d'enlever le bac à cendres seulement une fois que le poêle est froid et arrêté.

1. Soulevez la poignée de verrouillage pour ouvrir la porte du bac à cendres et enlever ce dernier. Utilisez le bac pour transporter et éliminer les cendres.
2. Remettez le bac à cendres dans le poêle, fermez la porte et verrouillez-la en poussant la poignée vers le bas.

**Nettoyage :**

Le poêle doit être arrêté et minutieusement nettoyé après chaque tonne de granulés consommés. Plus le poêle est propre, plus il est efficace.

**Remarque** : Si la teneur en cendres et/ou en humidité du combustible est élevée, nettoyez le poêle plus fréquemment.

1. Arrêtez le poêle et **débranchez le cordon d'alimentation** pour vous assurer que tous les moteurs sont arrêtés.
2. Nettoyez l'échangeur de chaleur avec un grattoir, comme illustré sur la figure 27.
3. Nettoyez l'intérieur du poêle avec une brosse ou un grattoir afin d'éliminer toutes les particules de cendres.
4. Grattez le pot de combustion avec l'extrémité plate du grattoir fourni avec le poêle. Inspectez les trous sur la surface du pot de combustion. Voir figure 33.
5. Ouvrez le couvercle de nettoyage du poêle. Nettoyez les particules de cendres du pot de combustion, puis remettez en place le couvercle.
6. Enlevez le bac à cendres et éliminez les cendres de façon appropriée.
7. Enlevez le capot du ventilateur de tirage. Pour ce faire, tournez verticalement le verrou qui le maintient en place

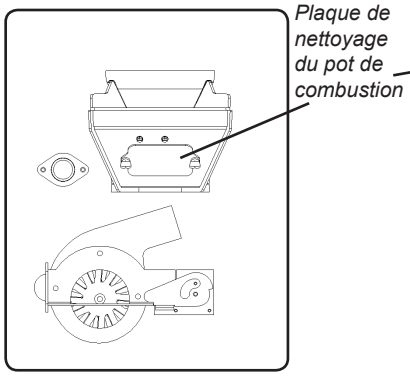


*Fig. 28*
*Verrou fermé avec capot du ventilateur en place. Couvercle de nettoyage du pot de combustion fermé*

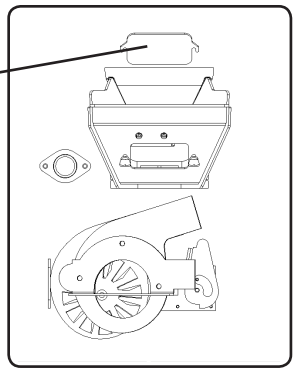

*Fig. 29*
*Verrou ouvert avec capot du ventilateur partiellement enlevé. Couvercle de nettoyage du pot de combustion ouvert*

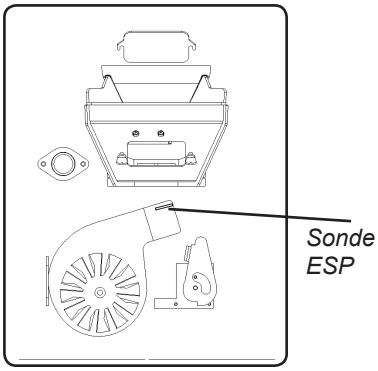


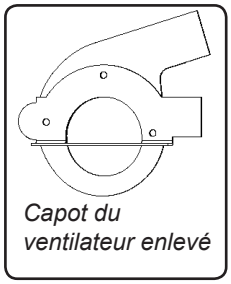


*Fig. 30*
*Roue du ventilateur et sortie du carneau découvertes. REMARQUE : la sonde ESP est visible.*

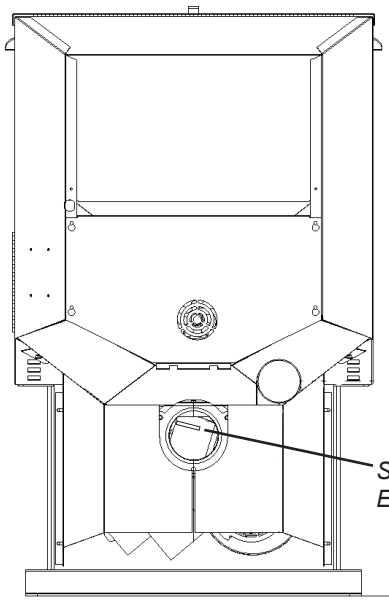


*Faites attention de ne pas endommager la sonde ESP lorsque vous nettoyez à la brosse.*

*Fig. 31*

(voir figure 26). Ensuite, faites glisser le capot hors de la rainure de gauche. Vous découvrez ainsi la roue du ventilateur et la sortie du conduit de fumée (voir figure 27).

8. Nettoyez la roue du ventilateur de tirage avec une brosse et un aspirateur. Remarque : N'utilisez pas un aspirateur classique pour nettoyer le poêle. Il est conseillé d'utiliser un aspirateur équipé d'un filtre à poussières fines (filtre HEPA) ou un aspirateur spécial de cendres et de suie. S**i vous utilisez un aspirateur sans filtre à poussières fines, vous risquez non seulement de l'endommager, mais en plus des cendres et de la suie risquent de se disperser dans la pièce.**

   **REMARQUE : AVANT D'ASPIRER LE POÊLE, ASSUREZ-VOUS QU'IL EST VIDE ET À L'ARRÊT. SI VOUS ASPIREZ DES GRANULÉS EN FEU, L'ASPIRATEUR RISQUE DE PRENDRE UN FEU ET DE PROVOQUER UN INCENDIE.**

9. Utilisez une brosse pour nettoyer le carneau, en veillant à ne pas endommager la sonde ESP (voir figure 30). Le carneau va directement dans le conduit d'évacuation des gaz (figure 27), et, par conséquent, vous pouvez aussi le nettoyer dans une certaine mesure par la sortie du carneau.
10. Remettez le capot du ventilateur en place et fermez le verrou.
11. Faites glissez le bac à cendres dans le poêle et verrouillez la porte.

**Suie et cendres volantes**

Les produits de combustion contiennent des petites particules de cendres volantes qui doivent être éliminées périodiquement des parois internes du poêle et du système d'évacuation des gaz. L'élimination des cendres volantes et de la suie améliore le rendement du poêle et permet de garantir un conduit de fumée propre et dégagé. Nettoyez le poêle après chaque tonne de granulés consommés (50 sacs) et inspectez et nettoyez le système d'évacuation des gaz après chaque saison de chauffage.

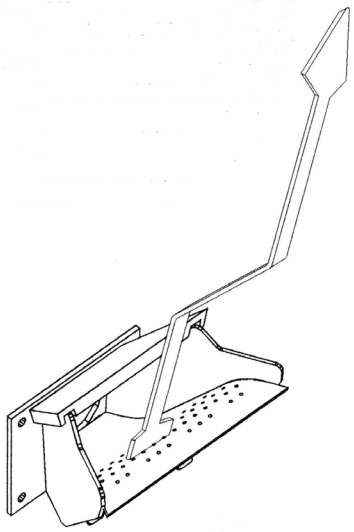

*Fig. 33*

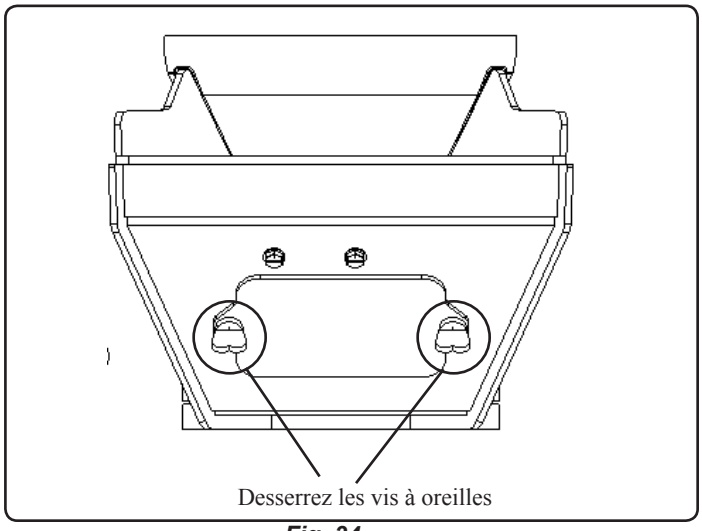


*Fig. 34*

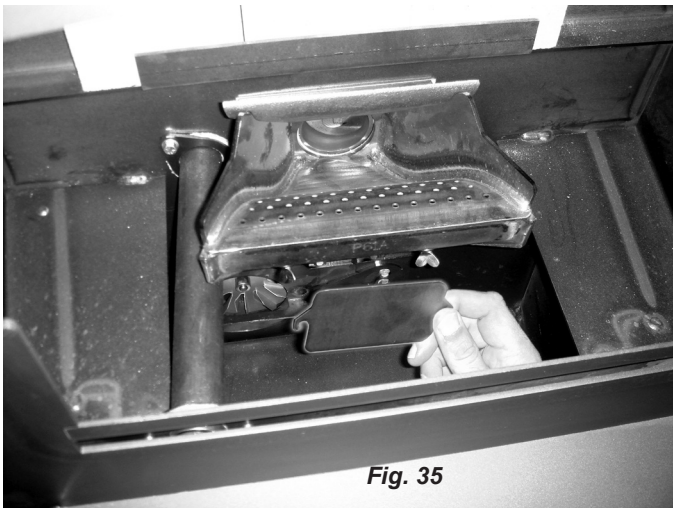

*Fig. 35*

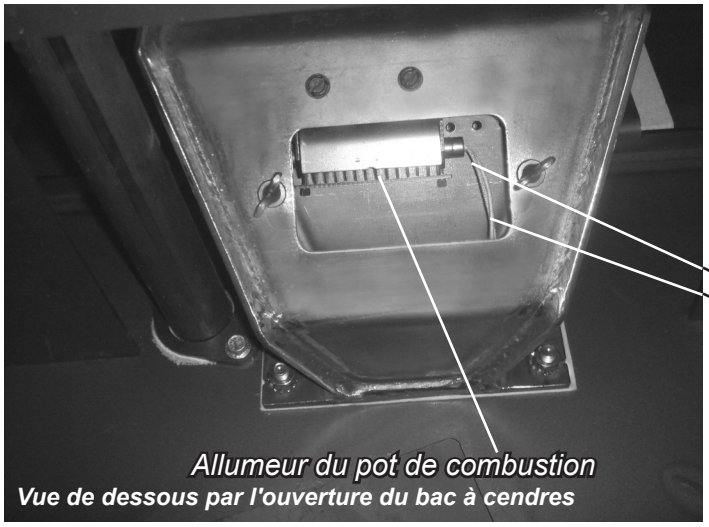


*Fig. 36*

## Nettoyage et entretien du pot de combustion

1. Grattez la surface supérieure percée et les côtés du pot de combustion (voir figure 33). Pour cela, il n'est pas nécessaire de le vider complètement. Toutes les matières en excès seront poussées hors du pot lors de la prochaine utilisation.

> ***DANGER***
> ***Débranchez le poêle avant d'enlever le couvercle.***

2. Desserrez les 2 vis à oreilles à serrage à main situées aux coins inférieurs avant du pot de combustion (figure 34).
3. Enlevez le couvercle de nettoyage (figure 35) pour ouvrir la chambre de nettoyage inférieure (figure 36).
4. Nettoyez les dépôts de cendres qui se sont accumulés à l'intérieur de la chambre. Utilisez le grattoir pour tapoter sur le bord avant supérieur du pot de combustion. Cela facilite la chute des dépôts de cendres, détachés lors du grattage, à travers les trous. Cela permet aussi d'éliminer la calamine de l'allumeur.

**Figure 36**

L'allumeur peut être démonté pour entretien par l'intermédiaire des connecteurs de fils mâles/femelles isolés. Ces connexions entre les conducteurs chauds (fils à l'intérieur du pot de combustion) et les conducteurs froids (fils provenant de la carte de commande) sont toujours dirigées vers l'arrière du corps du système d'alimentation **(pas enroulées à l'intérieur du pot de combustion).**

Il est très important que ces connexions soient faites à l'intérieur et à l'arrière du corps du système d'alimentation. De même, le fil supplémentaire de la boucle d'entretien des fils de l'allumeur peut être extrait par l'arrière du système d'alimentation et attaché de manière à ce qu'il ne soit pas abîmé par les pièces mobiles.

> ***AVERTISSEMENT***
> **Soyez prudent pendant le nettoyage de la chambre de nettoyage du pot de combustion. N'abîmez pas les fils chauds de l'allumeur.**

*Fils chauds de l'allumeur (haute température)*

> Remarque : Les connexions entre les conducteurs chauds et froids doivent toujours êtres passées à l'arrière du corps du système d'alimentation avant la mise en fonctionnement.

# Entretien – Nettoyage du corps du système d'alimentation du P43

Avec le temps, des résidus de granulés peuvent s'accumuler dans le corps du système d'alimentation. Par conséquent, inspectez et nettoyez cette partie du poêle une fois par an.

Pour nettoyer les résidus :
1. Enlevez les panneaux de recouvrement arrière.
2. Enlevez l'écrou à oreilles et le couvercle situé sur le côté du système d'alimentation.
3. Utilisez un aspirateur pour nettoyer tous les résidus de granulés.
4. Remettez en place le couvercle, l'écrou à oreilles et les panneaux arrière.

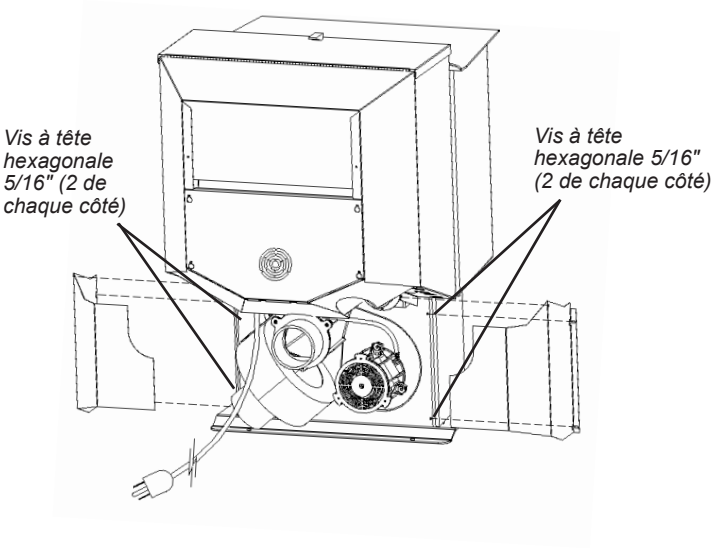


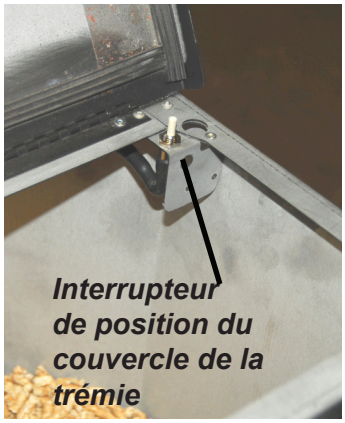


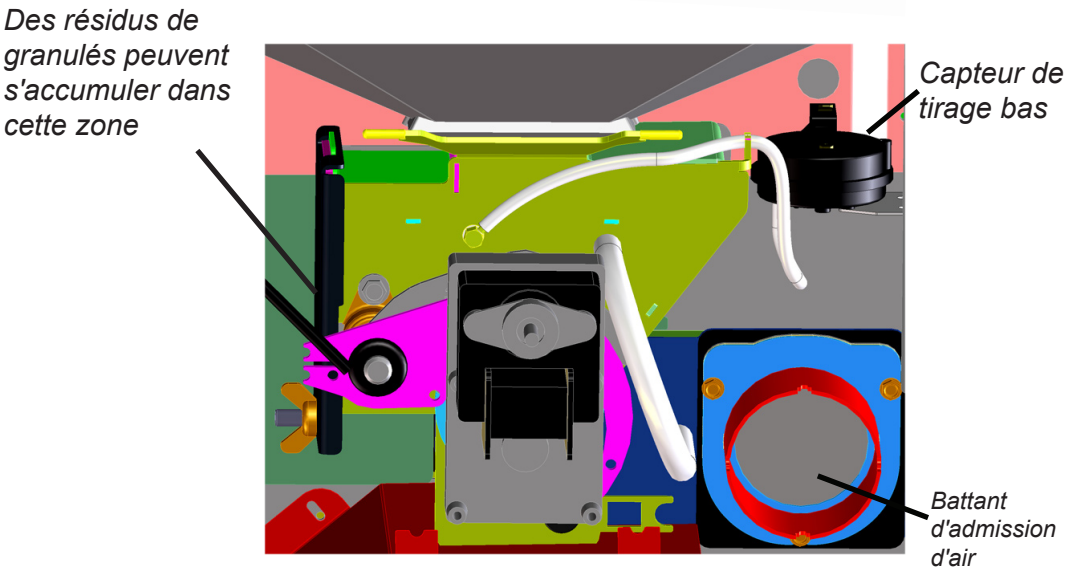


## Caractéristiques de sécurité

Le capteur de tirage bas, doté d'un manocontact différentiel, surveille la dépression (tirage) dans le foyer par un orifice situé à l'arrière du système d'alimentation. Un tirage bas entraîne la coupure de l'alimentation électrique du système d'alimentation et de l'allumeur. Il peut être dû à un obstacle dans le système d'échappement, à un dépôt excessif sur les pales du ventilateur de tirage, à une panne de ce même ventilateur ou à une porte ou toute autre ouverture non étanche du foyer. L'interrupteur de position du couvercle de la trémie, situé à l'angle arrière droit de l'ouverture de la trémie, coupe également l'alimentation électrique du système d'alimentation et de l'allumeur si le couvercle de la trémie n'est pas bien fermé. La carte de circuit imprimé surveille la position de cet interrupteur et de ce manocontact. Pendant un cycle d'alimentation, si l'interrupteur ou le manocontact est ouvert, le voyant du moteur d'alimentation situé sur la commande s'allume et l'alimentation électrique est coupée. Si l'interrupteur ou le manocontact s'ouvre alors que le cycle est au repos, les voyants d'alimentation du moteur d'alimentation ou de l'allumeur ne s'allument pas. Vérifiez que toutes les portes (y compris le couvercle de la trémie) sont bien fermées lorsque vous utilisez le poêle.

# Dépannage du P43

**LE POÊLE N'EST PAS ALIMENTÉ EN GRANULÉS**

1. Pas de combustible dans la trémie.
2. Le tirage du foyer est peut être trop faible pour que l'interrupteur de détection du circuit d'alimentation puisse fonctionner. **Vérifiez que les portes** sont bien fermées et que les joints des portes ou du couvercle de la trémie sont présents et en bon état.
3. Le couvercle de la trémie doit entrer en contact avec l'interrupteur de position du couvercle.
4. Le moteur d'alimentation ne se met pas en marche tant que la sonde ESP ne détecte pas une certaine température. Il est possible qu'il n'y ait pas assez de combustible ou de gel d'allumage dans le pot de combustion avant l'allumage manuel du feu.
5. Obstruction dans la trémie ou le système d'alimentation. Enlevez la totalité du combustible et effectuez une inspection visuelle. Éliminez l'obstruction.
6. Panne du moteur d'alimentation.

**GRANULÉS PARTIELLEMENT BRÛLÉS**

1. Débit d'alimentation trop élevé.
2. Mélange air-combustible pauvre (vérifiez le couvercle de nettoyage du pot de combustion et l'admission d'air).
3. Les tubes du pot de combustion ou de l'échangeur de chaleur doivent peut-être être nettoyés.
4. Combinaison de tout ce qui précède.
5. **Le voyant d'état clignote 6 fois** : Cette erreur indiquée par le voyant d'état est causée par une combustion faible ou incomplète. La carte de circuit imprimé peut contrôler les réglages de combustion et d'alimentation ainsi que les températures indiquées par la sonde ESP. Si la carte de commande calcule une combustion faible ou incomplète, elle arrête le poêle par mesure de sécurité (une combustion faible ou incomplète contribue à la formation de créosote susceptible de provoquer un incendie dans la cheminée).

   Cette erreur signalée par 6 clignotements est due à plusieurs causes :

   1. Carneau totalement ou partiellement bloqué.
   2. Admission d'air totalement ou partiellement bloquée.
      a. Le registre de refoulement du tuyau d'entrée est peutêtre bouché.
      b. Si un système d'air frais est installé, le couvercle d'entrée est peut-être bloqué.
   3. La chambre d'air sous le pot de combustion est peut-être remplie de résidus de granulés ou de petits dépôts de cendres.
   4. Les trous aménagés dans le pot de combustion sont peut-être bouchés par des dépôts de cendres ou de carbone.
   5. Les pales du ventilateur de tirage ont peut-être besoin d'être nettoyées.
   6. Obstruction en ce qui concerne le combustible, comme indiqué précédemment.

**ODEUR DE FUMÉE**

Étanchéifiez les joints du conduit de fumée et du raccordement au poêle avec de la silicone. Le conduit d'évacuation des gaz est le seul composant du système est en surpression.

**LE FEU S'ÉTEINT – Vérifiez le voyant d'état**

1. Pas de combustible dans la trémie.
2. Le tirage est trop faible ou le carneau est bouché.
3. Quelque chose entrave la circulation du combustible.
4. Le couvercle de la trémie n'est pas bien fermé.
5. Panne du moteur d'alimentation ou du ventilateur de tirage.

**DE LA FUMÉE S'ÉCHAPPE DU SYSTÈME D'ÉVACUATION DES GAZ**

1. Le rapport air-combustible est trop riche.
   A. Débit d'alimentation trop élevé.
   B. Tirage trop faible en raison de la fuite d'un joint.

**FAIBLE INTENSITÉ DE CHAUFFAGE**

1. Débit d'alimentation trop faible.
2. Tirage trop faible en raison de la fuite d'un joint.
3. Granulés mouillés ou de mauvaise qualité.
4. Combinaison de 1 et 2.

# Conseils utiles

**Nettoyage du pot de combustion**

Dès que le poêle est à l'arrêt, profitez-en pour gratter le pot de combustion afin d'éliminer les dépôts de carbone. Un aspirateur peut s'avérer pratique pour éliminer les résidus. **Assurez-vous que le poêle est froid si vous utilisez un aspirateur.**

Les dépôts de carbone peuvent être grattés pendant un feu en utilisant l'outil spécial prévu à cet effet et fourni avec le poêle. Grattez le fond et les côtés du pot de combustion. Le carbone sera poussé hors du pot par le combustible introduit lors de la prochaine utilisation. Portez toujours des gants lors de cette opération.

**Nettoyage des cendres**

Mettez le bouton de réglage de la température sur 1 pendant environ 30 minutes avant de nettoyer les cendres. Cela permet de laisser refroidir le poêle et le bac à cendres.

Dans la plupart des cas, il n'est pas nécessaire de mettre le bouton de réglage de l'alimentation au maximum. Il est recommandé de faire fonctionner le poêle sur une valeur normale (nº 4) quand vous n'avez pas besoin d'une intensité de chauffage maximale. La sonde ESP empêche tout chauffage excessif du poêle.

# Combustible

Les granulés sont classés en 3 catégories selon leur teneur en cendres. Les granulés de bonne qualité avec une teneur inférieure ou égale à 1 %, les granulés standard avec une teneur inférieure ou égale à 3 %, et tous les autres avec une teneur supérieure ou égale à 3 %.

Le P43 est capable de brûler les 3 catégories de granulés grâce à un système d'alimentation et un système de pot de combustion brevetés.

Toutefois, si vous utilisez un combustible à forte teneur en cendres et mélangé à du maïs, vous devrez éliminer les cendres et gratter le pot de combustion plus souvent. De plus, vous risquez d'obtenir un rendement calorifique inférieur. En général, les granulés standard et à forte teneur en cendres coûtent moins cher que les granulés de bonne qualité et peuvent s'avérer rentables si vous les utilisez dans le P43.

La teneur en humidité des granulés et du maïs ne doit pas dépasser respectivement 8 % et 15 %. Une forte teneur en humidité diminue le rendement calorifique et peut entraîner une mauvaise combustion.

Pour le stockage du combustible, respectez les dégagements indiqués ou l'espace requis pour le chargement du poêle ou le nettoyage des cendres (voir page 7).

# Spécifications du P43

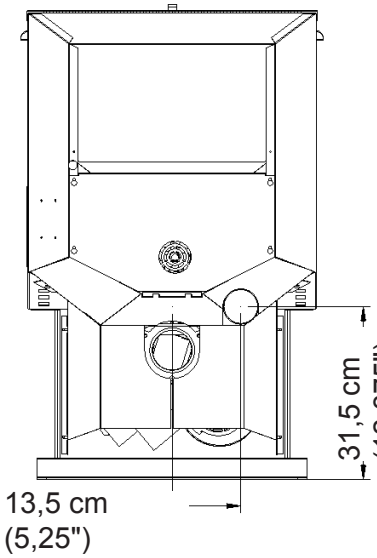


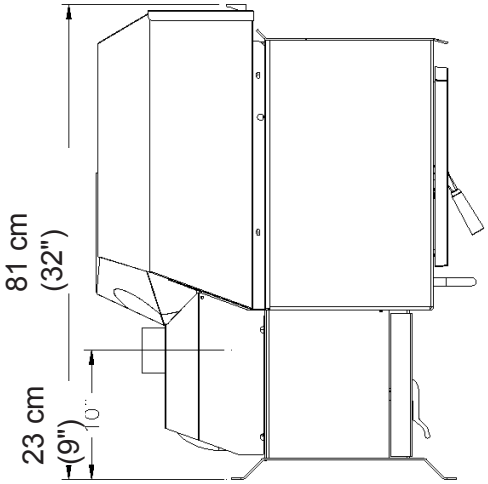


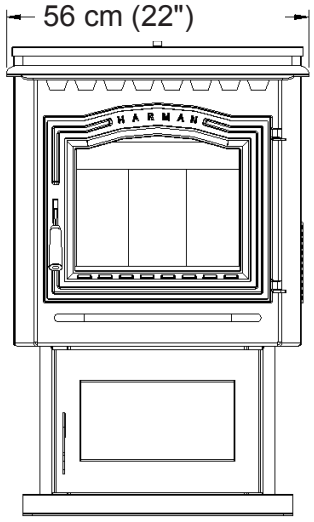


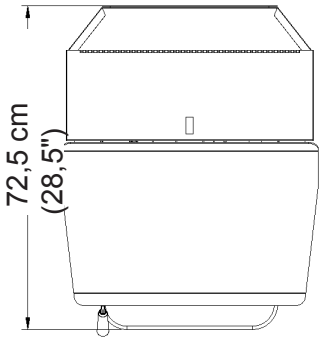


| | |
|---|---|
| **Poids** | **96 kg (212 lb)** |
| **Ventilateur** | **3,8 m³/min (135 cfm)** |
| **Débit d'alimentation** | **de 2,5 à 34 kg/h (5,5 à 75 lb/h) env.** |
| **Capacité de la trémie** | **22,7 kg (50 lb)** |
| **Combustible** | **Granulés de bois** |
| **Taille du carneau** | **7,5 cm (3")** |
| **Taille du conduit d'air frais** | **DI de 6 cm (2 3/8")** |
| **Fusible** | **6 A** |

**Boucliers thermiques latéraux**
Des boucliers thermiques latéraux sont disponibles pour réduire le dégagement par rapport aux matériaux combustibles.
Pièce nº 1-00-773863

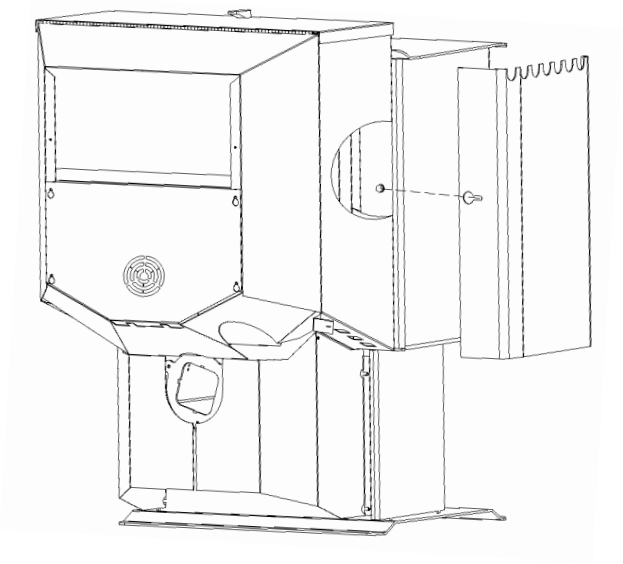

## Extension de trémie – Pièce nº 1-00-08536

L'extension de trémie vous permet de charger davantage de granulés dans la trémie, ce qui augmente la durée de combustion pour un chargement de combustible. L'extension de trémie ajoute 27 kg (60 lb) à la capacité initiale, ce qui vous permet de charger 54 kg (120 lb) de granulés en une seule fois. L'extension se fixe à la trémie du poêle au moyen de trois attaches. Sur certains modèles, il est nécessaire d'enlever une alvéole défonçable de la trémie du poêle pour pouvoir installer l'extension.

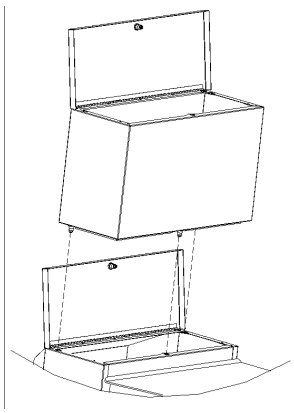

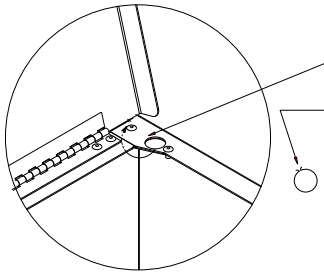

À l'arrière de la trémie du poêle se trouve une ouverture qui permet de fixer la rallonge de la trémie en place. Sur certains modèles, il est nécessaire d'élargir cette ouverture. Vous remarquerez une petite zone non coupée à l'arrière de l'éjecteur. Pousser vers le bas à l'aide d'un tournevis ou d'un autre outil du même genre jusqu'à ce que l'éjecteur pivote le plus loin possible vers l'intérieur de la trémie. Ceci permettra au loquet à expansion de la rallonge de la trémie de s'élargir complètement vers le côté inférieur de l'ouverture pour assurer une étanchéité adéquate.

## Kit intégral passe-mur d'évacuation des gaz

Vous pouvez éventuellement utiliser le kit intégral passe-mur d'évacuation des gaz (pièce nº 1-00-677077), qui intègre dans une seule pièce le passe-mur d'évacuation et la prise d'air frais.

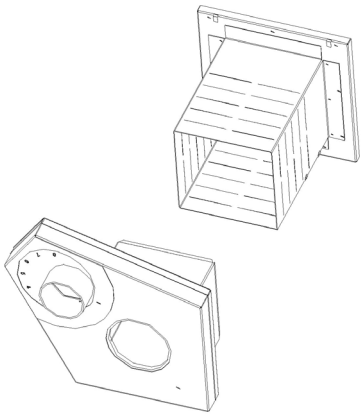

## Plaque de décoration en ardoise grise/céramique

Cette plaque décorative mesure 30 x 15 cm (11,938" x 5,938"). Un support est nécessaire pour la maintenir en place sur le poêle. Il existe 10 modèles différents en céramique et 4 modèles différents en ardoise. Consultez votre distributeur pour voir un échantillon.
La plaque ci-dessous en acier inoxydable avec cerf ajouré est une autre option disponible. Le découpage révèle la couleur du poêle par les formes du cerf ajouré.

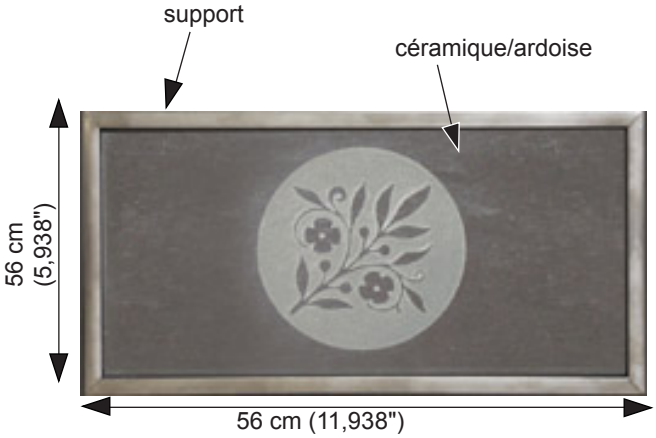

HARMAN™ HOME HEATING

Mis à l'essai et homologué par : O-TL C US Portland Oregon, États-Unis
Laboratoires d'essai – OMNI

# Addenda sur la combustion d'un mélange de maïs et de granules.

Les poêles à combustion de granules sur pieds ou encastrées Harman ont été mis à l'essai conformément à la norme ASTM E1509 pour la combustion du maïs égrené mélangé à des granules de bois. Un mélange à 50 % de maïs et 50 % de granules est acceptable. Les différents mélanges de maïs ont des caractéristiques de combustion nettement différentes selon le taux d'humidité et les variétés de grains employés. L'utilisateur devrait surveiller de près le fonctionnement du poêle lors de l'utilisation d'un nouveau mélange maïs/granules ou d'une nouvelle vatiété de maïs et ajuster l'alimentation en conséquence. Puisque le maïs génère plus de cendre et contient plus d'humidité, il faudra retirer la cendre et nettoyer plus souvent.

**Fonctionnement en mode « Stove Temp » (Température du poêle)**
Régler l'alimentation à 3. Régler le bouton de la température à 3. Tourner le bouton de sélection de mode à la position « Stove Temp » (Température du poêle). Lorsque le feu est alllumé, s'assurer que l'alimentation n'est pas rapide au point de pousser le lit de braises hors de la grille du pot de combustion. Dans un tel cas, ajuster l'alimentation à la baisse ou réduire le pourcentage de maïs dans le mélange. Lorsque le poêle a chauffé pendant 10 minutes et que la couche de combustible est complètement enflammée, les boutons d'alimentation et de température peuvent être ajustés, au besoin, pour une plus grande diffusion de chaleur. L'alimentation est à son maximum lorsque le lit de feu est à environ 12,70 à 25,40 mm (½ à 1 po) de l'extrémité du pot de combustion. Les ajustements varieront en fonction des différents types de maïs employés, de leur niveau d'humidité et des proportions du mélange. Si vous avez des problèmes à brûler un mélage de 50 % de maïs et 50 % de granules de bois, essayez de diminuer le pourcentage de maïs.

**Fonctionnement en mode « Room Temp » (Température de la pièce)**
Régler l'alimentation à 2 ou à 3. Régler le bouton de la température à la température désirée. Tourner le bouton de sélection de mode à la position « Room Temp » (Température de la pièce). Lorsque le feu est alllumé, s'assurer que l'alimentation n'est pas rapide au ooint de pousser le lit de braises hors de la grille du pot de combustion. Lorsque le poêle a chauffé pendant 10 minutes et que la couche de combustible est complètement enflammée, les boutons d'alimentation et de température peuvent être ajustés, au besoin, pour une plus grande diffusion de chaleur. L'alimentation atteint son maximum lorsque le lit de feu est à environ 12,70 à 25,40 mm (½ à 1 po) de l'extrémité du pot de combustion. Après avoir utilisé le poêle à la température désirée, il est recommandé de l'éteindre, de le laisser refroidir et de le rallumer à « Room Temp » (Température de la pièce). Surveiller le poêle alors qu'il se rallume et vérifier que tout se passe correctement. Les réglages varieront en fonction des différents types de maïs employés, de leur niveau d'humidité et des proportions du mélange. Si vous avez des problèmes à brûler un mélage de 50 % de maïs et 50 % de granules de bois, essayez de diminuer le pourcentage de maïs.

**Modifications au programme d'entretien**
Les granules de bois peuvent contenir jusqu'à environ 6 % d'humidité. Le maïs contiendra entre 14 et 15 % d'humidité. Les tâches d'entretien augmentent avec l'humidité du combustible. Il peut être nécessaire de récurer le pot de combustion une fois pas jour. Le bac à cendre se remplira plus rapidement et il devra être vidé toutes les semaines. Le plus important est de retirer le couvercle de nettoyage du pot à combustion chaque semaine pour nettoyer le conduit d'air et l'élément d'allumage. Une accumulation excessive de saleté sur l'allumeur peut réduire sa durée de vie.

**Propos sur la ventilation :** Conculter le fabricant de conduits de ventilation pour connaître les contre-indications dans l'utilisation d'un mélange de combustion maïs et granules.

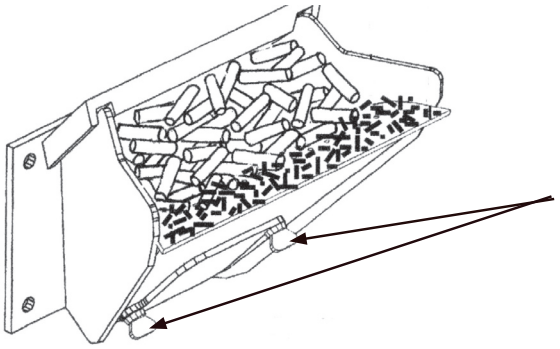

Déserrer ces deux vis à oreilles afin d'accéder au conduit d'air et à l'allumeur pour le nettoyage.

* Pour le modèle P38+, suivre les directives « Stove Temp » (Température du poêle). Garder le niveau d'alimentation à 3 ou plus si un thermostat mural est utilisé.

# Schéma de câblage

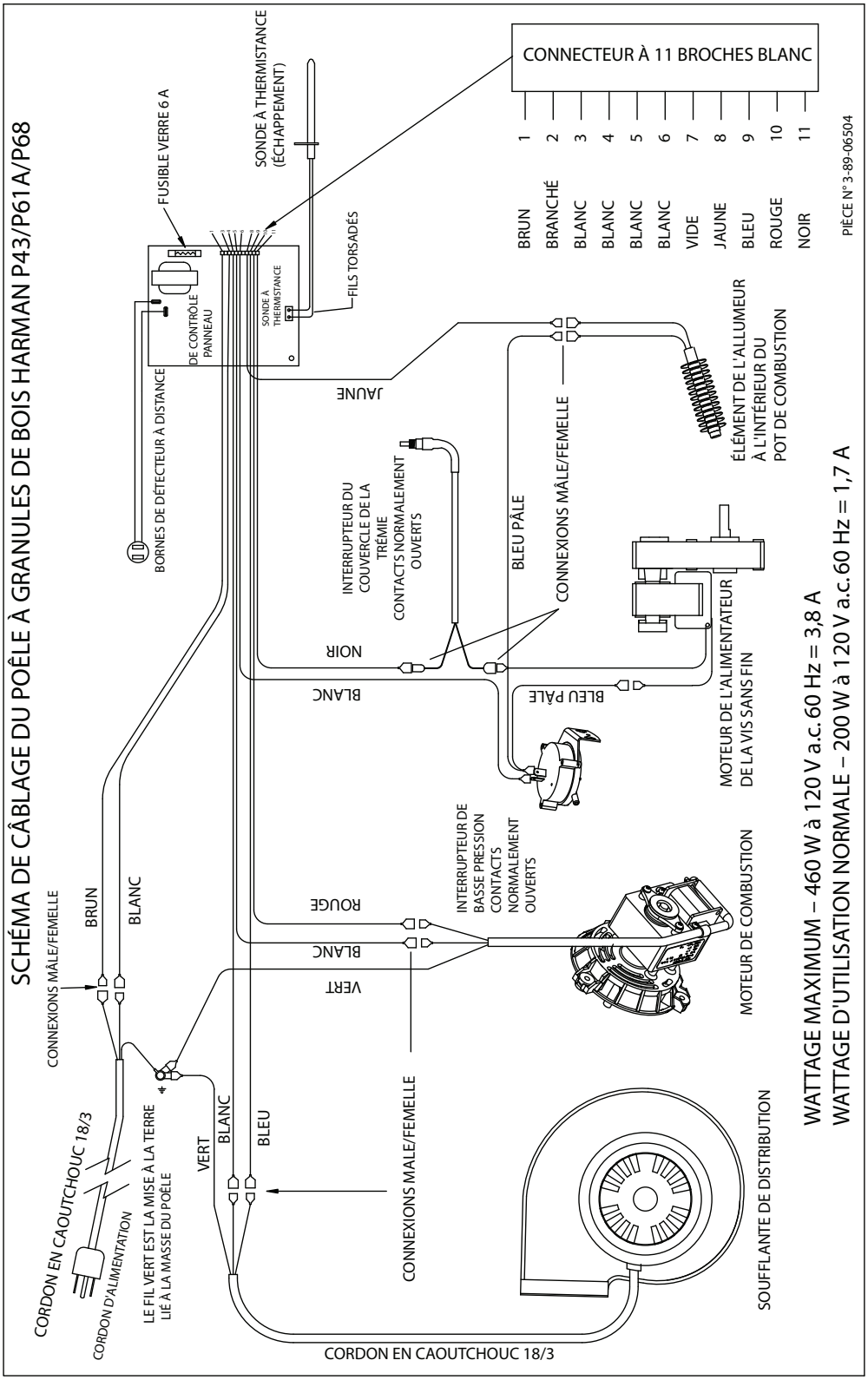

**Hearth & Home Technologies Inc**
**GARANTIE À VIE LIMITÉE**

Hearth & Home Technologies Inc. (« HHT ») prolonge la garantie suivante pour les appareils à gaz, au bois, à granules, au charbon ainsi que pour tous les foyers électriques achetés auprès d'un détaillant autorisé de HHT.

**COUVERTURE DE LA GARANTIE**

HHT garantit au propriétaire d'origine de l'appareil HHT au lieu d'installation, ainsi qu'à tout destinataire du transfert qui prend possession du produit au lieu d'installation que l'appareil HHT est exempt de tout vice de matériel et de main-d'œuvre au moment de la fabrication, pendant deux ans à compter de la date d'achat initiale. Après l'installation, dans l'éventualité où des composants fabriqués par HHT qui sont couverts par la garantie présentent des vices de matériel ou de main-d'œuvre pendant la période applicable de la garantie, HHT procédera, à sa discrétion, à la réparation ou au remplacement des composants en question. HHT peut, à sa seule discrétion, se libérer entièrement de toutes ses obligations découlant de telles garanties en remplacant ledit produit ou, en le remboursant le produit, après en avoir vérifié le prix d'achat. Le montant maximum récupérable sous cette garantie se limite au prix d'achat du produit. La garantie susmentionnée est assujettie aux modalités, aux exclusions et aux limites énumérées ci-dessous.

**PÉRIODE DE LA GARANTIE :**

La période de la couverture commence à la date d'installation. Dans le cas de la construction d'une nouvelle maison, la période de couverture de la garantie commence à la date de la première occupation de la résidence ou six mois après la date de la vente du produit par un détaillant/distributeur indépendant autorisé de HHT, la première des deux prévalant La période de garantie débute dans les 24 mois suivant de livraison du produit HHT, sans égard à la date d'intallation ou d'occupation. La période de garantie pour les pièces et la main d'oeuvre des composants couverts est détaillée dans le tableau suivant.

Dans le tableau suivant, onentend par "à vie limitée" : Vingt ans à compter de la date d'entrée en vigueur de la période de couverture de la garantie relative aux appareils à gaz et de dix ans ans à compter de la date d'entrée en vigueur de la période de couverture de la garantie relative aux appareils au bois, à granules et au charbon. Ces périodes de couverture représentent la durée de vie utile prévue des composants désignés utilisés dans des conditions normales.

| Période de la garantie | | Appareils et système d'évacuation fabriqués par HHT | | | | | | | Composants couverts |
|---|---|---|---|---|---|---|---|---|---|
| Pièces | Main-d'œuvre | Gaz | Bois | Granules | Bois certifié EPA | Charbon | Électrique | Système d'évacuation | |
| 1 an | | X | X | X | X | X | X | X | Toutes les pièces et tous le matériaux, à l'exception de ceux visés par les conditions, les exclusions et les limites énumérées |
| 2 ans | | | | X | X | X | | | Allumeurs, composantes électroniques et verre |
| | | X | X | X | X | X | | | Soufflante installée en usine |
| | | | X | | | | | | Panneaux réfractaires moulés |
| 3 ans | | | | X | | | | | Foyers et pots de combustion |
| 5 ans | 1 an | | | X | X | | | | Pièces coulées et déflecteurs |
| 7 ans | 3 ans | | X | X | X | | | | Tubulure, cheminée et capuchon HHT |
| 10 ans | 1 an | X | | | | | | | Brûleurs, bûches et réfractaires |
| Garantie à vie limitée | 3 ans | X | X | X | X | X | | | Boîte à feu et échangeur de chaleur |
| 90 jours | | X | X | X | X | X | X | X | Toutes les pièces de remplacement non visées par la période de garantie |

Consulter les modalités, les exclusions et les limites décrites à la page suivante.

**CONDITIONS DE LA GARANTIE :**

- Cette garantie s'applique uniquement aux apareils HHT achetés auprès d'un détaillant ou d'un distributeur autorisé de HHT. Une liste des détaillants autorisés de HHT est disponible sur les sites Web des marques de HHT.
- La garantie est valide tant que l'appareil HHT demeure au lieu d'installation d'origine.
- Communiquer avec le détaillant responsable de l'installation pour bénéficier d'un entretien sous garantie Si le détaillant responsable de l'installation ne peut fournir les pièces nécessaires, veuillez communiquer avec le détaillant ou le fournisseur autorisé de HHT le plus près de chez vous. Des frais d'administration supplémentaires peuvent s'appliquer si l'utilisateur a recours à un autre détaillant que celui à qui le produit a été acheté au départ pour obtenir un entretiensous garantie.
- Au moment de convenir d'un rappel sous garantie, vérifier à l'avance auprès du détaillant si des frais sont facturés pour ce service. Les frais de déplacement et d'expédition relatifs aux pièces ne sont pas couverts par cette garantie.

**EXCLUSIONS DE LA GARANTIE :**

La présente garantie ne couvre pas ce qui suit :

- Tout changement des finis dans des conditions normales d'utilisation. Puisqu'il s'agit d'un appareil de chauffage, il est possible d'observer des changements de couleur sur les finis des surfaces intérieures et extérieures. Il ne s'agit pas d'un défaut et cela n'est pas couvert par la garantie
- Tout dommage causé aux surfaces imprimées, plaquées ou émaillées attribuable à des traces de doigts, à des accidents, à une mauvaise utilisation, à des égratignures, à des produits fondus, ou à d'autres sources ou résidus externes laissés sur les surfaces après utilisation de nettoyants ou de polis abrasifs.
- La réparation ou le remplacement de toute pièce sujette à une usure normale pendant la période de la garantie. Parmi ces pièces, on retrouve : la peinture, le bois, les joints utilisés pour les granules et le charbon, la brique réfractaire, la grille, les guides de flamme et le verre décoloré.
- Toute dilatation, toute contraction ou tout mouvement mineur de certaines pièces pouvant causer du bruit. Ce bruit est normal, la garantie ne couvre donc pas les plaintes à propos de bruits de ce genre.
- Tout dommage attribuable à : (1) une installation, une utilisation ou un entretien du produit non conformes aux directives d'installation, aux directives de fonctionnement et à l'étiquette d'identification du registre d'homologation fournies avec le produit; (2) une installation non conforme aux codes de construction locaux; (3) un transport ou une manutention inapproprié; (4) une utilisation inappropriée, des abus, une mauvaise utilisation, une utilisation continue avec des composants endommagés, corrodés ou défectueux, un accident ou des réparations mal effectuées; (5) une ventilation inadéquate, une pression ou des conditions environnementales négatives incluant, sans y être limité, la grêle, la neige, la glace, une chute de branches, une inondation, des dommages causés par l'eau et une décoloration; (6) l'utilisation de carburants autres que ceux mentionnés dans les instructions de fonctionnement; (7) toute installation ou utilisation de composants qui n''ont pas été fournis avec le produit ou de tout autre composant qui n'a pas été expressément autorisé et approuvé par HHT; (8) toute modification apportée au produit qui n'a pas été expressément acceptée par écrit par HHT; (9) toute interruption ou fluctuation de l'alimentation électrique du produit.
- Les composants de ventilation ou de l'âtre de marques autres que HHT, ainsi que les autres accessoires utilisés avec le produit.
- Toute pièce d'un foyer existant dans lequel un poêle encastrable ou un appareil à gaz décoratif a été installé.
- La présente garantie de HHT ne couvre pas la capacité du produit de réchauffer l'espace désiré. Des renseignements sont fournis afin d'aider le consommateur et le détaillant à choisir l'appareil qui convient à l'application. Il importe de tenir compte de l'emplacement et de la configuration l'appareil, ainsi que des conditions environnementales, de l'isolation et de l'étanchéité à l'air de la structure.

**Les situations suivantes entraînent l'annulation de la garantie :**

- Le produit a été surchauffé ou utilisé dans des environnements contaminés par du chlore, du fluor ou d'autres produits chimiques dommageables. On peut convenir qu''l s'agit d'un cas de surchauffe, notamment si l'on relève des plaques ou des tuyaux gauchis, de la fonte rouillée, une formation de bulles, une fissuration et une décoloration de l'acier ou des finis émaillés.
- Le foyer a été laissé pendant de longues périodes dans un endroit humide ou propice à la condensation.
- Des dommages attribuables à l'eau ou aux intempéries ont été causés au produit ou à l'un ou l''autre de ses composants par une installation inadéquate de la cheminée ou du conduit de ventilation.

**LIMITATION DE RESPONSABILITÉ** :

- Le recours exclusif du propriétaire et la seule obligation de HHT en vertu de la présente garantie, ainsi que de toute autre garantie, expresse ou implicite, qu'il s'agisse d'un contrat ou d'un acte dommageable ou autre, sera limité à la réparation, au remplacement ou au remboursement tel que spécifié ci-dessus. HHT ne sera en aucun cas responsable pour des dommages indirects ou consécutifs causés par des défectuosités de l'appareil. Certains états ou provinces ne permettant pas l'exclusion ou la limitation des dommages directs ou indirects, les restrictions ci-dessus peuvent ne pas être applicables. Cette garantie vous accorde des droits spécifiques, vous pouvez aussi avoir d'autres droits variant d'un État ou d'une province à l'autre. SAUF DANS LA MESURE OÙ LA LOI APPLICABLE L'INTERDIT, HHT NE DONNE AUCUNE GARANTIE EXPRESSE AUTRE QUE CELLE SPÉCIFIÉE PAR LA PRÉSENTE. LA DURÉE DE TOUTE GARANTIE IMPLICITE SE LIMITE À LA PÉRIODE DE GARANTIE MENTIONNÉE CI-DESSUS.

**Schéma des pièces de rechange**
**Poêle en acier à granules de bois**

**Date du début de fabrication : S.O.**
**Date de la fin de fabrication : En vigueur**

**1-90-04300-1 (noir), 1-90-04300-2 (anthracite), 1-90-04300-3 (flamme dorée) fi 1-90-04300-4 (bleu métalique), 1-90-04300-5 (rayon de miel), 1-90-04300-10 (rouge Mojave), 1-90-04300-12 (vert forêt)**

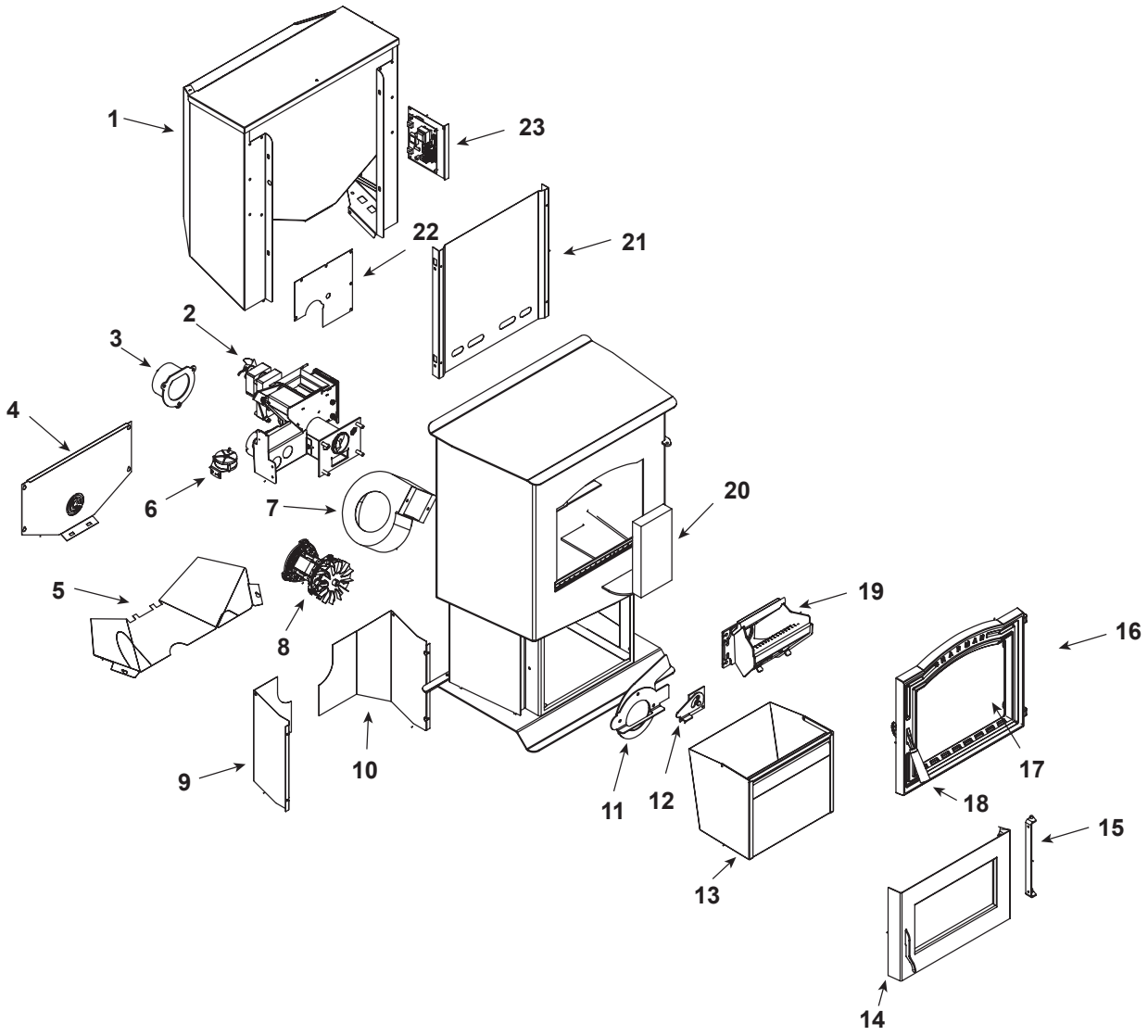


**La liste des numéros des pièces se trouve à la page suivante.**

HARMAN™ HOME HEATING

*Pièces de rechange* **P43 Poêle à granules de bois**

**Liste des pièces de rechange**
**Poêle en acier à granules de bois**

**Date du début de fabrication : S.O.**
**Date de la fin de fabrication : En vigueur**

IMPORTANT : CETTE INFORMATION EST DATÉE. Lorsque de l'entretien ou des pièces de rechange sont nécessaires, nous vous prions de fournir les numéros de modèle et de série. Toutes les pièces listées dans le présent manuel peuvent être commandées auprès d'un détaillant autorisé.

| ARTICLE | Description | COMMENTAIRES | NUMÉRO DE LA PIÈCE | En stock chez Harman MFG |
|---|---|---|---|---|
| 1 | Trémie assembly | Avant 008084166 | 1-10-7738103A | |
| | | Après 008084166 | 1-10-09537A | |
| | Commutateur de la trémie (121,9 mm [48 po]) | Après 008084166 | 3-20-232108 | O |
| 2 | Alimenteur | | 1-10-09535A | |
| 3 | Tuyau arrière d'échappement du conduit | | 3-00-247237 | O |
| 4 | Capot de moteur à vis sans fin | | 2-00-773852P | |
| 5 | Blindage du moteur à vis sans fin | | 2-00-773815P | O |
| 6 | Interrupteur différentiel | | 3-20-6866 | O |
| 7 | Soufflante de distribution | | 3-21-22647 | O |
| 8 | Soufflante de combustion | | 3-21-08639 | O |
| 9 | Couvercle arrière (côté gauche) | | 2-00-773828-1P | O |
| 10 | Couvercle arrière (côté droit) | | 2-00-773828-2P | O |
| 11 | Admission soudée à entures multiples | | 1-10-08516S | O |
| 12 | Ensemble dispositif de retenue | | 1-10-08533S | O |
| 13 | Bac à cendre | | 1-10-7738108A | O |
| 14 | Ensemble porte de ramonage | | 1-10-7738106A | |
| 15 | Charnière boulonnée | | 2-00-06952B | |
| 16 | Cadre de porte moulé | | 4-00-06800P | |
| 17 | Panneau de verre | | 3-40-950133125 | O |
| 18 | Ensemble poignée de porte<br>**Comprend : Poignée, rondelle de 6 mm, vis d'assemblage à six pans creux, poignée, coude, patte (moulée), vis en acier inoxydable, vis d'assemblage à tête ronde.** | | 1-00-453001 | O |
| | Poignée en bois, porte de chargement | | 3-40-00247 | |
| 19 | Pot de combustion soudé | | 1-10-00675 | O |
| | Guide de flamme | | 3-00-03000 | O |
| | Couvercle de nettoyage | | 2-00-06623 | O |
| | Vis à serrage manuel | Qté 2 req. | 3-31-782108 | O |
| 20 | Brique réfractaire (187,95 mm [4-1/2 po] x 228,6 mm [9 po] x 31,8 mm [1-1/4 po]) | | 3-40-900450125 | |
| 21 | Écran thermique de la trémie | | 2-00-773854B | |
| 22 | Couvercle de l'alimentateur | | 2-00-773826L | |
| 23 | Carte de circuits imprimés | | 1-00-05886 | O |
| | Plaque de la carte de circuits imprimés | | 1-10-08327 | |
| | Bouton, Panneau de commande, arbre en « D » | Qté 3 req. | 3-31-605 | O |
| | Arbre de bouton de commande (arbre en « D ») | Qté 3 req. | 3-31-015 | O |
| | | | | |
| | | | | |
| | | | | |

Les numéros des pièces de rechange additionnelles apparaissent sur la page suivante.

**Liste de pièces de rechange**
**Poêle en fonte à granules de bois**

**Date du début de fabrication : S.O.**
**Date de la fin de fabrication : En vigueur**

IMPORTANT : CETTE INFORMATION EST DATÉE. Lorsque de l'entretien ou des pièces de rechange sont nécessaires, nous vous prions de fournir les numéros de modèle et de série. Toutes les pièces listées dans le présent manuel peuvent être commandées auprès d'un détaillant autorisé.

| ARTICLE | Description | COMMENTAIRES | NUMÉRO DE LA PIÈCE | En stock chez Harman MFG |
|---|---|---|---|---|
| | Racloir en forme de flèche du pot de combustion | | 2-00-773850 | |
| | Ensemble berceau | | | |
| | Porte-allumeur | | 2-00-06621B | |
| | Berceau de l'allumeur | | 2-00-066200B | |
| | Fond plat de l'allumeur | | 2-00-06633L | |
| | Pale de ventilateur, pale double 127 mm (5 po) (soufflante de combustion) | | 3-20-502221 | O |
| | Fusible, 6 ampères | | 3-20-49447 | O |
| | Joint d'étanchéité, corde noire autocollante de 6,35 mm (1/4 po) (par pouce) (porte de verre) | | 1-00-2312 | O |
| | Joint d'étanchéité, corde blanche de 9,53 mm (3/8 po.) (par pouce) (Porte du bac à cendre ou porte de chargement) | | 1-00-00888 | O |
| | Joint d'étanchéité, pot de combustion | | 3-44-00409 | O |
| | Joint d'étanchéité, trémie | | 1-00-00248 | |
| | Joint d'étanchéité, gorge de la trémie | | 3-44-677185 | |
| | Joint d'étanchéité, renfermant l'air additionnel pour la combustion | | 3-44-724114 | |
| | Joint d'étanchéité, tuyau d'échappement arrière pour poêle à granules de bois | | 3-44-06179 | O |
| | Pince de verre | Qté 4 req. | 2-00-249140 | |
| | Allumeur | | 3-20-677200 | |
| | Loquet, renflement/trémie | | 3-31-199110 | O |
| | Silencieux | | 3-40-6618 | O |
| | Pièce de fixation du silencieux | | 3-40-1818 | O |
| | Évent d'aération extérieur | | 1-10-08542 | |
| | Capteur de la pièce | | 3-20-00906 | O |
| | Sonde à thermistance (sonde à precipitateur électrostatique) | Après | 3-20-00844 | O |
| | Rallonge de thermostat | | 3-20-00607 | |
| | Câblage électrique | | 3-20-08727 | |
| | | | | |
| | Manuel du propriétaire | | 3-90-04301 | |
| | | | | |
| | **Peinture de retouches (354,84 ml [12 onces])** | Noir | 3-42-1990 | |
| | | Bleu métalique | 3-42-6196 | |
| | | Vert forêt | 3-42-6198 | |
| | | Anthracite | 3-42-6201 | |
| | | Flamme dorée | 3-42-6230 | |
| | | Rouge Mojave | 3-42-6319 | |

Les numéros des pièces de rechange additionnelles apparaissent sur la page suivante

# Ensemble de l'alimentateur

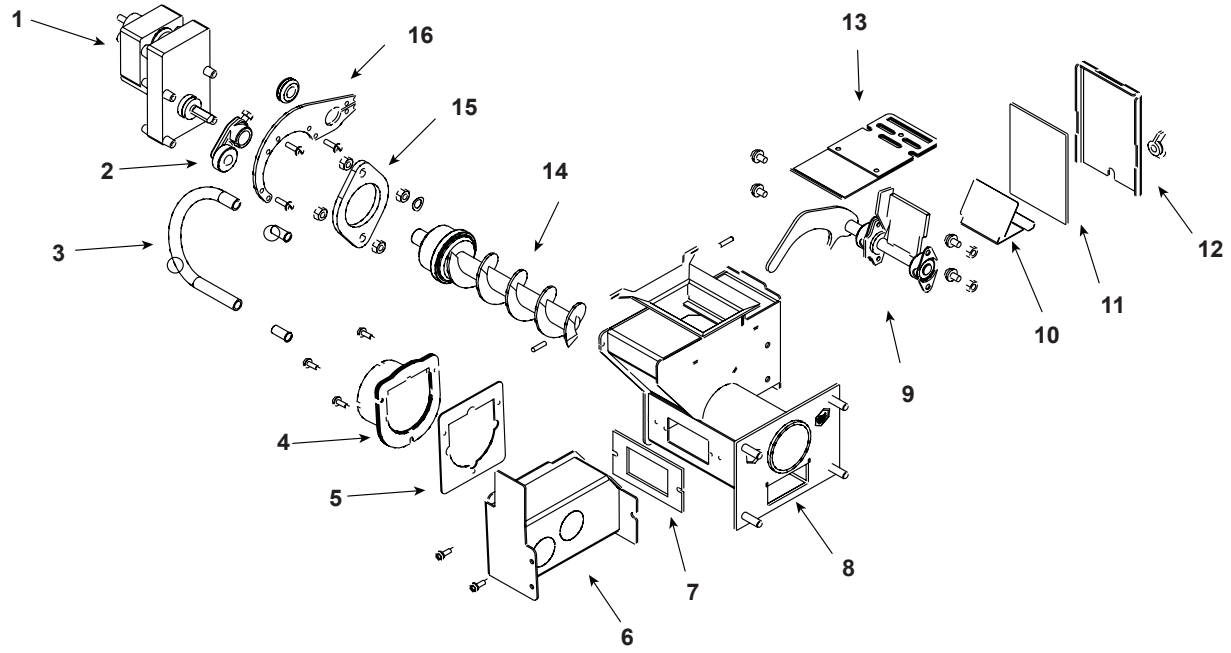


IMPORTANT : CETTE INFORMATION EST DATÉE. Lorsque de l'entretien ou des pièces de rechange sont nécessaires, nous vous prions de fournir les numéros de modèle et de série. Toutes les pièces listées dans le présent manuel peuvent être commandées auprès d'un détaillant autorisé.

| ARTICLE | Description | COMMENTAIRES | NUMÉRO DE LA PIÈCE | En stock chez Harman MFG |
|---|---|---|---|---|
| 1 | Moteur à engrenages de l'alimenteur du poêle à granules de bois, 4 r/min (RPM) | | 3-20-60906 | O |
| 2 | Roulement à came de l'alimentateur conforme à la norme UL | | 3-31-3014 | O |
| 3 | Tube de silicone de 9 mm | | 1-00-511427 | |
| 4 | Ensemble d'entrée d'air du poêle à granules de bois | | 1-10-06810A | |
| 5 | Joint d'étanchéité de l'entée d'air de l'alimentateur | | 3-44-72224 | |
| 6 | Entrée d'air de l'alimentateur conforme à la norme UL | | 1-10-72222 | |
| 7 | Joint d'étanchéité, entée d'air de très grandes dimensions | | 3-44-677160 | |
| 8 | Superalimentateur soudé | | 1-10-724132 | |
| 9 | Bras directeur de l'alimentateur conforme à la norme UL | | 1-10-677131W | O |
| 10 | Déflecteur de fines | | 2-00-677138B | |
| 11 | Joint d'étanchéité, alimentateur conforme à la norme UL | | 3-44-677155 | O |
| 12 | Couvercle de petites dimensions de l'alimentateur conforme à la norme UL | | 2-00-677122L | O |
| 13 | Ensemble plaque coulissante | | 1-10-677121A | |
| 14 | Ensemble vis sans fin de l'alimentateur conforme à la norme UL | | 3-50-00565 | O |
| 15 | Plaque de retenue du roulement de l'alimentateur du poêle à granules de bois | | 2-00-04035L | |
| 16 | Support du moteur à engrenages de l'alimentateur conforme à la norme UL | | 2-00-247406L | |
| 17 | Bloc à came de l'alimentateur conforme à la norme UL | | 3-00-677154 | |

# Fiche de service et de maintenance

| Date de l'entretien | Effectué par | Description |
|---|---|---|
| | | |
| | | |
| | | |
| | | |
| | | |
| | | |
| | | |
| | | |
| | | |
| | | |
| | | |
| | | |
| | | |
| | | |
| | | |
| | | |
| | | |
| | | |
| | | |
| | | |
| | | |
| | | |
| | | |
| | | |
| | | |
| | | |
| | | |
| | | |
| | | |
| | | |
| | | |